sita

Für gutes Wetter im Bau.

Brandschutz

Zur Verhinderung der Brandweiterleitung auf Flachdachflächen

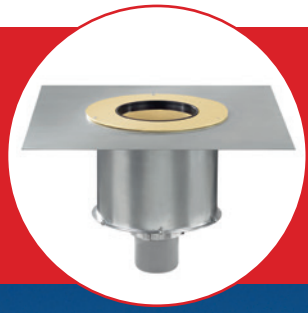

MODERNE ARCHITEKTUR BRAUCHT LEISTUNGSSTARKE TECHNIK

Bei Sita ist die Sicherheit einer führenden Marke inklusive.

Auf der Suche nach einem erfahrenen, zuverlässigen und fairen Partner kommen Sie automatisch zu Sita. Der Name Sita steht seit Jahrzehnten für Kompetenz bei der Entwässerung und Notentwässerung flacher Dächer, wobei der Schwerpunkt auf dem Gullysortiment liegt. In jedem Produkt steckt hier die Erfahrung von mehreren Millionen produzierten Gullys.

Sita ist ausgezeichnet

Sita mit dem RAL Gütezeichen
Seit Oktober 2011 sind Produkte mit dem Mehr an Qualität und Sicherheit an dem RAL Gütezeichen (RAL-GZ-694) erkennbar, das neben DIN-Normen und LGA-Prüfzeichen zusätzliche Orientierungshilfe bei der Produktwahl gibt.

Geprüfte Sicherheit mit LGA-Logo
Die Zertifizierung durch die TÜV Rheinland LGA Products GmbH ist eine Prüfung, der sich die Sita Bauelemente GmbH freiwillig unterzieht. Sie gibt Ihnen die Sicherheit, dass Sita Produkte den Anforderungen der DIN EN 1253 entsprechen und regelmäßig von einem unabhängigen Institut fremdüberwacht werden.

INTERSEROH Klimaschutz-Zertifikat
Sita gehört zu denjenigen, die beim Klimaschutz mit gutem Beispiel vorangehen: Das Recycling von Transportverpackungen hilft viele Millionen Tonnen an Treibhausgasen zu vermeiden und dabei wertvolle Ressourcen zu schonen.

Neue 6-Jahres-Sicherheit: ZVDH-Materialgarantie
Sechs Jahre ab Auslieferung, also ein Jahr länger als zuvor, gewährleistet Sita die tadellose Qualität ihrer Produkte. Das bestätigt die beim ZVDH (Zentralverband des deutschen Dachdeckerhandwerks) hinterlegte Materialgarantie nach dem neuen System.

GS1-System
GS1 Germany begleitet die Entwicklung und Implementierung offener, branchenübergreifender, weltweit gültiger Standards wie die Globale Artikelidentnummer für Produkte und Dienstleistungen sowie die Nummer der Versandeinheit.

Ein engagiertes und fachkompetentes Berater-Team ist stets für Sie da. Unsere Anwendungstechnik unterstützt Sie von der Beratung über die Berechnung bis zur zeichnerischen Darstellung im Grundriss. Sita gibt Ihnen alle Sicherheiten eines nach DIN EN ISO 9001 und 14001 zertifizierten Unternehmens. Eigene Produktion und Lagerhaltung sichern Produktqualität und schnelle Lieferung.

Sita Ansprechpartner

Verkaufsgebiete

Ost
Postleitzahl-Bereich:
01000–09999
98000–99999

Außendienst:
Thomas Kolbinger

Am Kirschberg 1
D-01561 Ebersbach
Fon +49 35249 799-86
Fax +49 35249 799-87
Mobil +49 174 3208574
kolbinger-lauterbach@t-online.de

Innendienst:
Ilona Gilgasch

Fon +49 2522 8340-142
Fax +49 2522 8340-240
i.gilgasch@sita-bauelemente.de

Nord-Ost
Postleitzahl-Bereich:
10000–19999
39000–39999

Außendienst:
Thomas Sonntag

Lindenberger Straße 10a
D-16356 Ahrensfelde
Fon +49 30 935238-23
Fax +49 30 935238-24
Mobil +49 171 7727114
thomas.sonntag@thsonntag.de

Innendienst:
Hartmut Vogt

Fon +49 2522 8340-148
Fax +49 2522 8340-240
h.vogt@sita-bauelemente.de

Nord
Postleitzahl-Bereich:
20000–29999

Außendienst:
Hartmut Voigts

Sielwall 83
D-28203 Bremen
Fon +49 421 794888-8
Fax +49 421 794888-9
Mobil +49 177 7948888
hartmut.voigts@arcor.de

Innendienst:
Daniela Vahrenhorst

Fon +49 2522 8340-147
Fax +49 2522 8340-240
d.vahrenhorst@sita-bauelemente.de

Mitte
Postleitzahl-Bereich:
30000–38999

Außendienst:
Ira und Lutz Böhland

Handelsvertretung Böhland
Posener Straße 12
D-31228 Peine
Fon +49 5171 507707-1
Fax +49 5171 507707-3
HVBoehland@sita-bauelemente.de

Herr Böhland:
Mobil +49 171 5322735

Frau Böhland:
Mobil +49 171 2479599

Innendienst:
Daniela Vahrenhorst

Fon +49 2522 8340-147
Fax +49 2522 8340-240
d.vahrenhorst@sita-bauelemente.de

Nord-West
Postleitzahl-Bereich:
40000–40999
42000–42999
44000–45999
48000–49999
51000–51999
57000–59999

Außendienst:
Karl-Heinz Huckschlag

Huckschlag Handelsvertretung UG
Am Hixterwald 2b
D-59439 Holzwickede
Fon +49 2301 1879-460
Fax +49 3212 1879427
Mobil +49 1575 7978286
info@hv-huckschlag.de

Innendienst:
Stefanie Eikelmann

Fon +49 2522 8340-144
Fax +49 2522 8340-240
s.eikelmann@sita-bauelemente.de

West
Postleitzahl-Bereich:
41000–41999
46000–47999
50000–50999
52000–56999
60000–61999
63000–63699
65000–67999

Außendienst:
Jens Klee

Außendienst:
Claas Ahland

Jens Klee & Claas Ahland GbR
Knappmannhöhe 8
D-45145 Essen
Fon +49 201 757073
Fax +49 201 753821

Herr Klee:
Mobil +49 173 2918795
jens.klee@kleeahlandgbr-dach.de

Herr Ahland:
Mobil +49 172 2312792
claas.ahland@kleeahlandgbr-dach.de

Innendienst:
Hartmut Vogt

Fon +49 2522 8340-148
Fax +49 2522 8340-240
h.vogt@sita-bauelemente.de

Verkaufsgebiete

Süd-West
Postleitzahl-Bereich:
76000–77999
79000–79999

Außendienst:
Benjamin Bruder

Handelsvertretung Uwe Knorr
Im Hubfeld 19
D-77797 Ohlsbach
Fon +49 7803 601071
Fax +49 7803 928138
Mobil +49 176 61057551
bruder.benjamin@online.de

Innendienst:
Brigitta Jostkleigrewe

Fon +49 2522 8340-143
Fax +49 2522 8340-240
b.jostkleigrewe@sita-bauelemente.de

Postleitzahl-Bereich:
63700–64999
68000–69999
70000–75999
78000–78999
87000–89999

Außendienst:
Uwe Knorr

Franz-Lutz-Straße 8
D-74391 Erligheim
Fon +49 7143 2601-30
Fax +49 7143 2601-31
Mobil +49 171 8187849
uweknorr.handelsvertretungen@t-online.de

Postleitzahl-Bereich:
80000–86999
94000–94999

Außendienst:
Stefan Schönemann

Bgm.-Promm-Straße 2
D-91781 Weißenburg
Fon +49 9141 87722-0
Fax +49 9141 87722-2
Mobil +49 173 9595052
info@dichte-flachdaecher.de

Innendienst:
Christine Wendel

Fon +49 2522 8340-146
Fax +49 2522 8340-240
c.wendel@sita-bauelemente.de

Postleitzahl-Bereich:
90000–93999
95000–97999

Außendienst:
Jürgen Wallinger

Abdichtungssysteme Schönemann
Franz-Keller-Straße 22
D-91792 Ellingen
Fon +49 9141 99713-27
Fax +49 9141 99713-28
Mobil +49 171 7792871
j.wallinger@dichte-flachdaecher.de

Österreich

Außendienst:
Gernot Holzinger

Sennweg 1
A-4030 Linz
Fon +43 732 316049
Fax +43 732 316049
Mobil +43 664 4825524
sita.g.holzinger@aon.at

Innendienst:
Sarah Grotegut

Fon +49 2522 8340-149
Fax +49 2522 8340-240
s.grotegut@sita-bauelemente.de

Innendienst:
Natalia Kowal

Fon +49 2522 8340-159
Fax +49 2522 8340-240
n.kowal@sita-bauelemente.de

Inhalt

Seite 2

Grundlegendes

Ansprechpartner	Seite 3
Übersicht	Seite 6
Schutzziele für Brandschutzkonzepte	Seite 8
Beratung	Seite 8
Entscheidungsmatrix Brandschutz	Seite 10
Brandschutzsysteme	Seite 11

Seite 14

Sita**Multi**

Übersicht	Seite 15
Einbaubeispiele	Seite 16
Produkte	Seite 21

Seite 26

Sita**DSS Multi**

Übersicht	Seite 26
Einbaubeispiele	Seite 27
Produkte	Seite 29

Seite 38

Sita**Firesafe®**

Übersicht	Seite 39
Einbaubeispiele	Seite 40
Produkte	Seite 42

Seite 45

Anschlussmanschetten

Entwässern und Lüften mit System:
Für jede Dachsituation die optimale Lösung.

Freispiegelentwässerung
A SitaStandard mit
SitaStandard Aufstockelement

Druckströmungsentwässerung
B1 SitaDSS Profi (Abbildung zeigt die Ausführung als SitaFiresafe®) mit SitaDSS Profi Aufstockelement und SitaMore Anstauelement zur Notentwässerung, PE-Rohren und Formteilen

B2 SitaDSS Profi mit SitaDSS Profi Aufstockelement und SitaDSS Übergangsverbinderset

B3 SitaDSS Multi mit SitaDSS Multi Aufstockelement

Notentwässerung
C1 SitaTurbo

C2 SitaAttika Rohrsystem

C3 SitaRondo

C4 SitaSpy

Balkon-, Terrassenentwässerung und Drainage
D1 SitaCompact mit SitaCompact Aufstockelement und Balkonaufsatz

D2 SitaDrain® Kastenrinne (mit Stegrost)

D3 SitaDrain® Terra

D4 SitaGreen Gründachschacht

Sanierung
E SitaSani®

Lüftung
F1 SitaVent Systemlüfter

F2 SitaVent Rohrdurchführung

Brandschutz
G SitaFiresafe® mit SitaDSS Profi

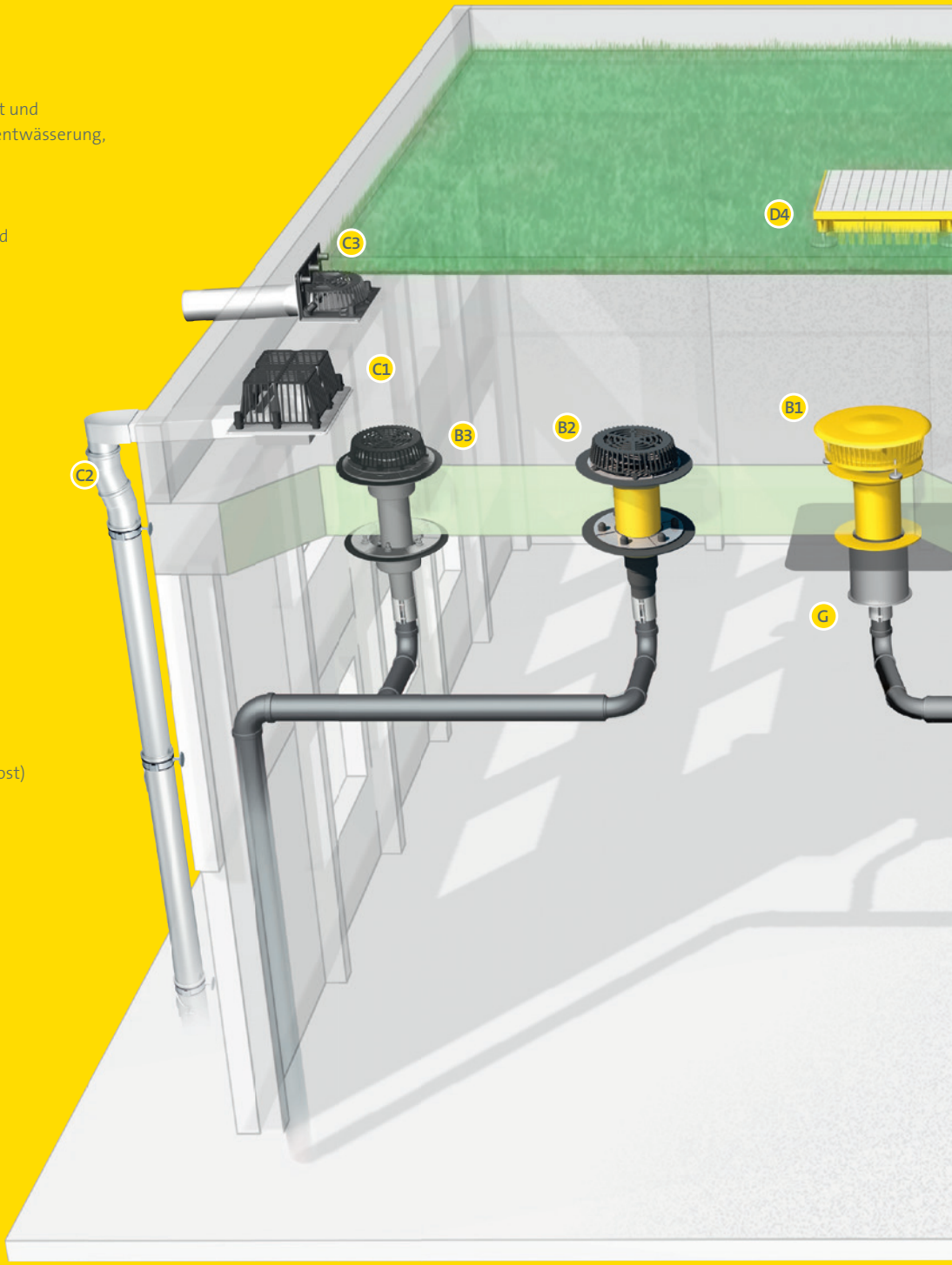

Freispiegel- oder Druckströmungsentwässerung, Notentwässerung durch die Attika oder über Anstauelemente, effektive Lüftung von Flachdächern oder zuverlässige Drainage? Sita bietet Ihnen für jede Ihrer Aufgaben die sichere, normgerechte Produkt- und Systemlösung.

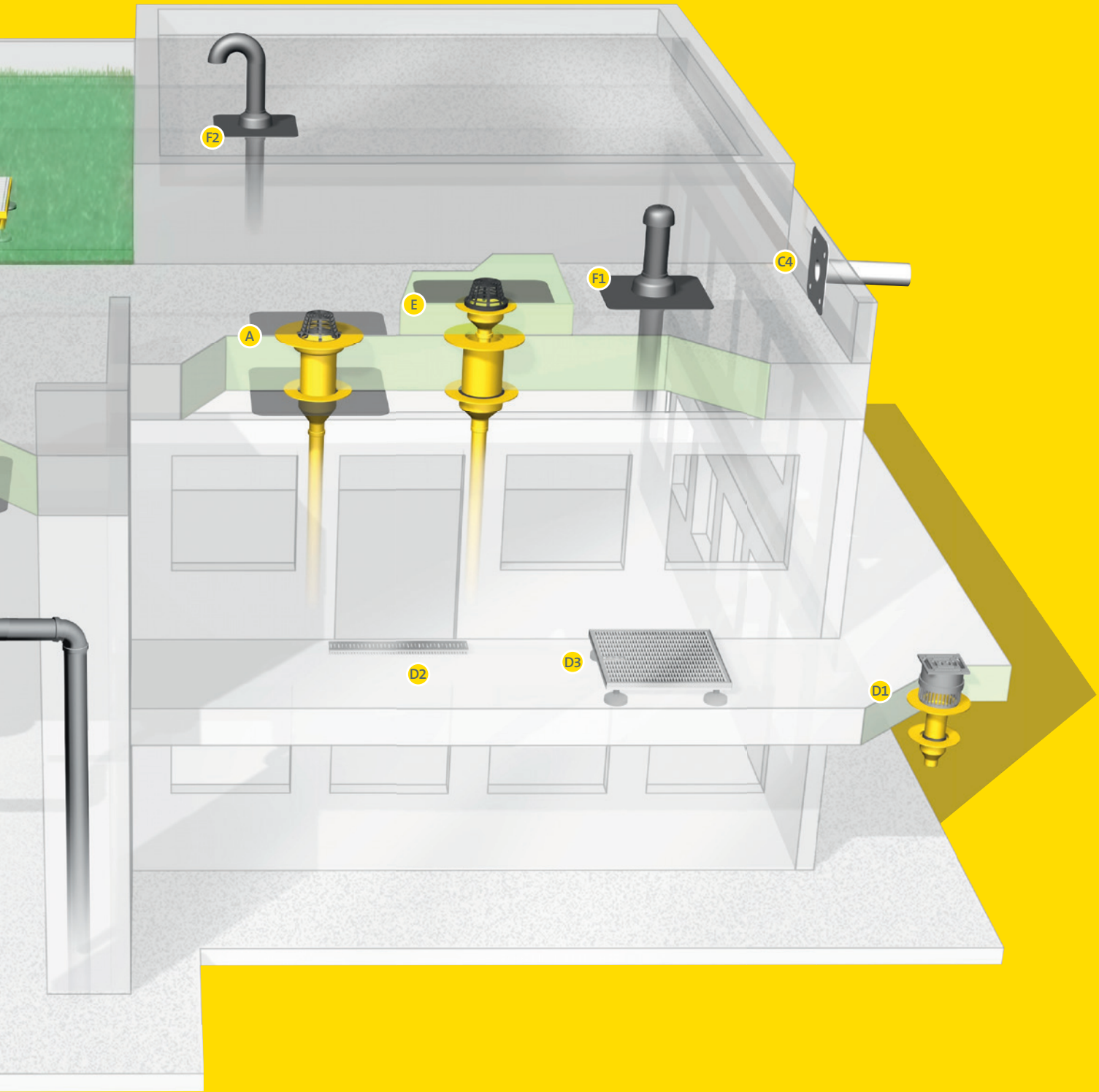

Schutzziele für Brandschutzkonzepte:
Zur Verbesserung des Brandschutzes.

Ein Feuer vernichtet nicht nur sachliche Werte. Leider verlieren bei Bränden häufig auch Menschen ihr Leben, weil sie sich nicht mehr rechtzeitig retten können. Ursache ist die schnelle Brandweiterleitung innerhalb eines Gebäudes oder das Überspringen der Flammen auf ein Nachbargebäude. Flachdachentwässerungs- und Lüftungsbauteile durchdringen die Dachkonstruktion und bieten dem Feuer somit die Möglichkeit, auf das Dach überzugreifen. Mit Bauteilen, die auf das Brandschutzkonzept abgestimmt sind, lassen sich diese kleinen Durchdringungen mit einem Durchmesser bis 300 mm kontrollieren – indem sie dem Feuer quasi einen „Riegel“ vorschieben.

Beratung + Information

Ganz gleich, ob vor Ort oder am Telefon, die Fachleute von Sita beraten Sie jederzeit kompetent und zuverlässig. Haben Sie Fragen zu Produkten, Einbausituationen, Vorschriften oder anderen Themen rund um die Entwässerung und Lüftung flacher Dächer? Dann rufen Sie uns an.

Fon:
+49 (0) 2522 - 8340-160

Fax:
+49 (0) 2522-8340-260

E-Mail:
technik@sita-bauelemente.de

Web:
www.sita-bauelemente.de

Ein kompetentes Brandschutzkonzept berücksichtigt alle Schutzziele:

Hauptschutzziele resultieren aus Interessenlagen beim Brandschutz. Das Interesse am Brandschutz kommt in der Regel vom:

- **Gesetzgeber** – Einhaltung des Baurechts
- **Versicherer** – versicherbar zu günstigen Prämien
- **Betrieb** – betriebliche Sicherheit und Funktionalität

Die gesetzlichen werden durch Einhaltung der Regelwerke gewährleistet. Es gibt jedoch auch die Möglichkeit, daran angelehnte rechtskonforme Brandschutzkonzepte zu entwickeln, z. B. Abweichungen im Rahmen der Landesbauordnung und Sonderbauvorschriften.

Die Folgen einer Betriebsunterbrechung auf Grund eines Brandes können sein:

- Verlust der Lieferfähigkeit
- Abwanderung von Kunden an die Konkurrenz
- Wertverlust des Unternehmens
- Datenverlust z. B. durch Zerstörung von Datenträgern
- Verlust von unersetzbaren Maschinen und Halbzeugen
- Verlust von Know-how, z. B. bei Personenschäden

Der Bauherr ist für die Definition seiner Schutzziele selbst verantwortlich. Er muss als Laie über die Schutzziele und Regelwerke von Fachkundigen informiert werden.

Die Schutzziele für Brandschutzkonzepte im Detail:

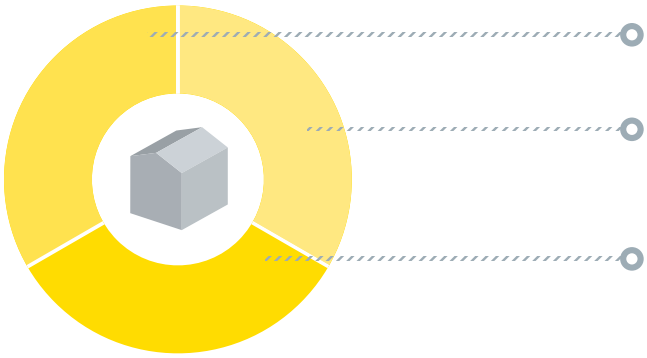

Gesetzgeber: vorwiegend Personenschutz, Nachbarschutz und Umweltschutz

Betrieb: Abstimmung von Aufwand und Ertrag; eine störungsfreie Produktion ist wichtig, deshalb vorwiegend Schutz vor Betriebsunterbrechung und Personenschutz

Versicherer: Versicherung eines Objekts zu konkurrenzfähigen Prämien. Daraus resultiert: Vorwiegend Sachschutz und Schutz vor Betriebsunterbrechung

Musterbauordnung 2002, § 14 Brandschutz

Bauliche Anlagen sind so anzuordnen, zu errichten, zu ändern und instand zu halten, dass der Entstehung eines Brandes und der Ausbreitung von Feuer und Rauch (Brandausbreitung) vorgebeugt wird und bei einem Brand die Rettung von Menschen und Tieren sowie wirksame Löscharbeiten möglich sind.

Alle Sita Lösungen für den Brandschutz im Überblick:
Brandschutz-Systeme für Entwässerung und Lüftung.

	Mit Klebeflansch	Brandschutz nach DIN 18234	Direktanschluss an SML-Rohre	Direktanschluss an Kunststoff-rohre	Baustoffklasse A1
Sita**Firesafe®** mit Sita**Standard**	○	○		○	
Sita**Firesafe®** mit Sita**Trendy**	○	○		○	
Sita**Firesafe®** mit Sita**DSS Profi**	○	○		○	
Sita**Firesafe®** mit Sita**Vent Grundplatte**	○	○		○	
SitaMulti		○	○		○
SitaDSS Multi		○	○		○

GUTE GRÜNDE FÜR DEN BRANDSCHUTZ VON SITA

1. **Qualität:** Geprüft und zertifiziert
2. **Sicherheit:** Projektbezogene Beratung
3. **Sortiment:** Produktlösungen für alle Brandschutzkonzepte
4. **Material:** Baustoffklasse A1 – nicht brennbar
5. **Vorschriften:** Praxisgerechte Umsetzung

Auch für spezielle Anforderungen gerüstet: Sita Brandschutzsysteme erfüllen alle gesetzlichen Vorgaben.

Landesbauordnungen – Dächer – Brandbeanspruchung von unten und oben

Dächer von Anbauten an Wänden mit Öffnungen sind in einem mindestens 5,0 m breiten Streifen vor diesen Wänden in der Feuerwiderstandsklasse F90 herzustellen. In diesem Bereich sind Dachhaut und Dämmschichten aus brennbaren Baustoffen gegen Entflammen zu schützen.

Der SitaMulti erfüllt die geforderte Norm für Konstruktionen der Feuerwiderstandsklasse F90 und wurde von einem externen Gutachter sorgfältig geprüft.

Brandbeanspruchung von unten bei nicht brennbaren Materialien

1. SML-Rohre und Formteile aus Gusseisen, Baustoffklasse A1
2. Mindestens 0,5 m feuerfeste Dämmung auf jeder Seite der Brandwand gemäß VDS 2234 bei nicht brennbaren Leitungen – SML-Rohr

Brandbeanspruchung von unten und oben bei nicht brennbaren Materialien

3. SitaMulti mit SitaMulti Aufstockelement aus Gusseisen, Baustoffklasse A1, sind bei Brandbeanspruchung von unten und oben gemäß gutachterlicher Stellungnahme in einer F90 Dachkonstruktion einsetzbar (siehe Seite 17).
4. Kies schützt die Dachabdichtung gegen Flugfeuer und strahlende Wärme.

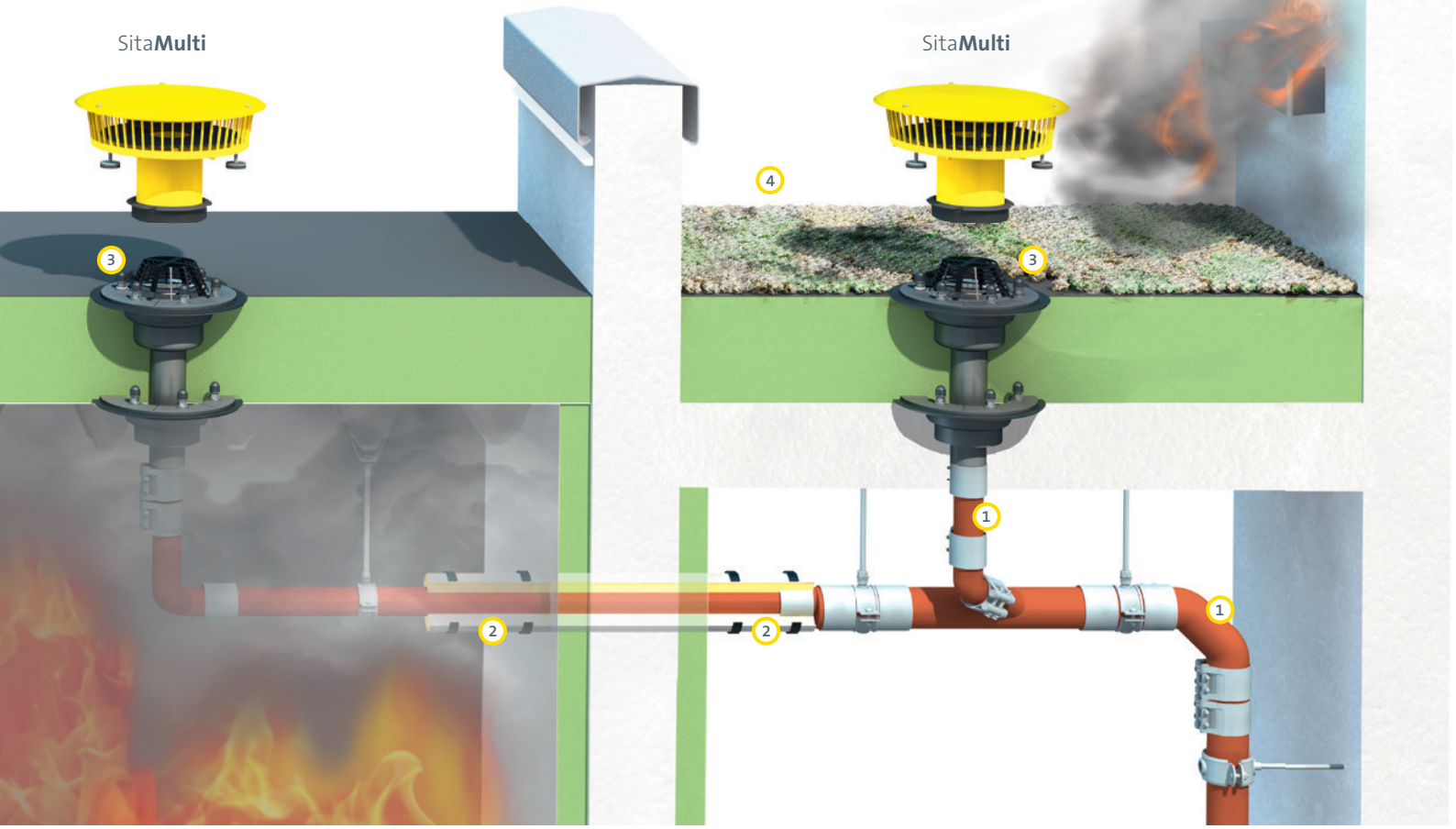

Die Brandweiterleitung:
Brandursachen und wie sich ein Feuer ausbreitet.

Bei großflächigen Hallen und Industriebauten ist der vorbeugende Brandschutz bei Gullys, Lüftern und Rohrleitungen Pflicht. Über kleine Durchdringungen können Feuer und Brandgase leicht in den Profil- und Dachhohlraum bzw. auf die Dachfläche weitergeleitet werden. Die Brandweiterleitung von einem Brandabschnitt in den anderen ist durch fachgerechte Brandwände zu verhinden.

DIN 18234, 1–4 Baulicher Brandschutz großflächiger Dächer – Brandbeanspruchung von unten

„Diese Norm legt brandschutztechnische Begriffe, Anforderungen und Prüfungen für großflächige Dächer bis 20° Neigung fest. Für Dächer mit Dachdeckungen gilt diese Norm nur für großformatige Deckungswerkstoffe mit einer Einzelfläche > 0,4 m².“

„... Durchdringungen, Anschlüsse und Abschlüsse nach dieser Norm erfüllen das Schutzziel einer Begrenzung der Brandweiterleitung in den Dachaufbau und/oder auf die Oberfläche des Daches bei unterseitiger Brandbeanspruchung.“

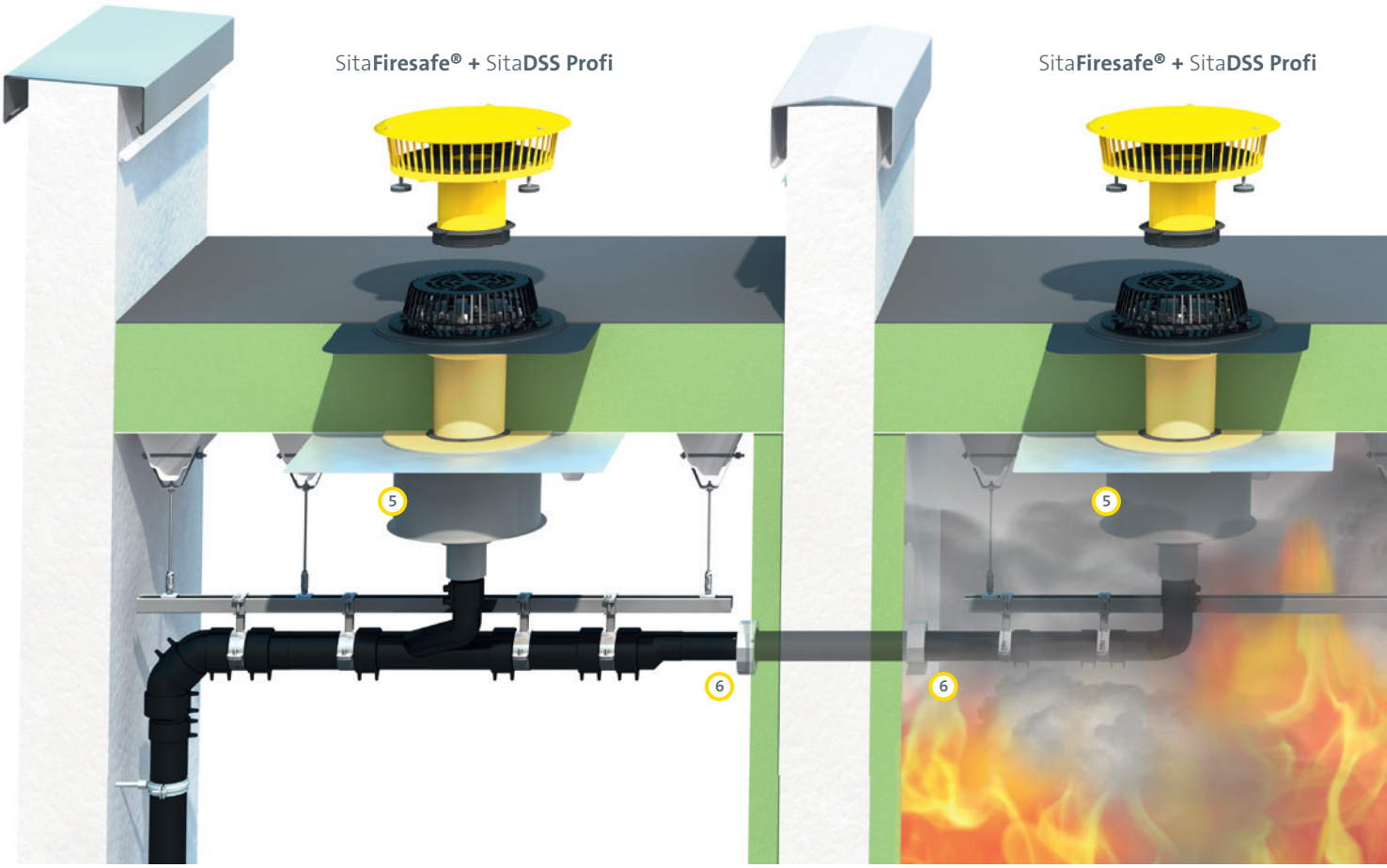

Das Problem und seine Lösung:
Brandweiterleitung ohne ausreichenden Brandschutz.

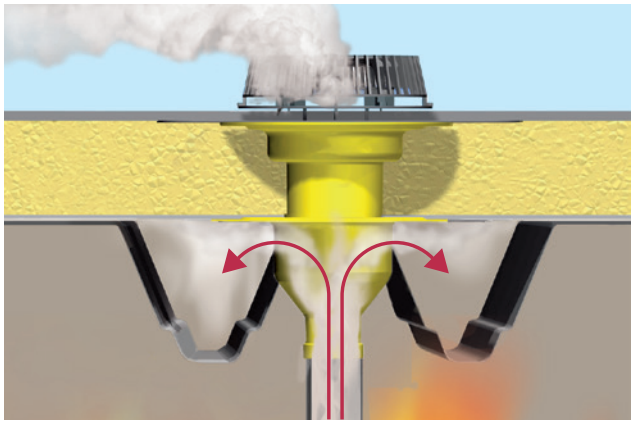

Ohne einen ausreichenden Brandschutz können sich Brandgase und Feuer über die kleinen Durchdringungen ungehindert ausbreiten.

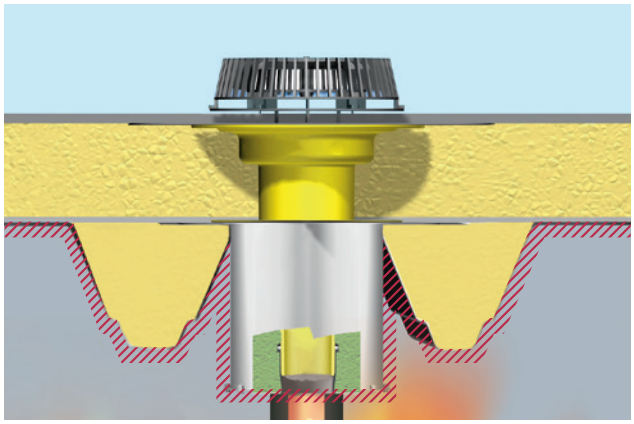

Mit dem SitaFiresafe® Brandschutzelement wird die Brandweiterleitung verhindert. Im Brandfalle bewirkt der sofortige Verschluss der Durchdringungen, dass der Ausbreitung des Feuers ein „Riegel“ vorgeschoben wird.

Sita**Firesafe® +** Sita**Vent Systemlüfter**

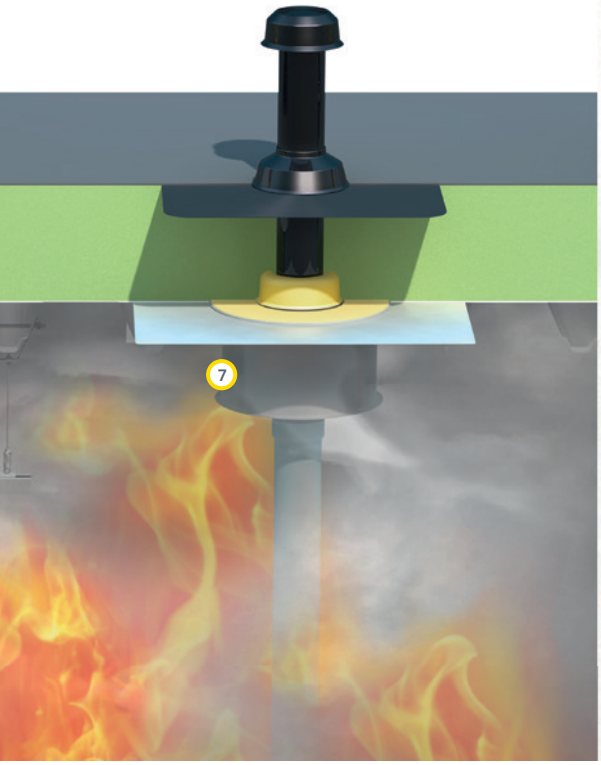

Brandbeanspruchung von unten bei brennbaren Baumaterialien

5 SitaFiresafe mit SitaDSS Profi nach DIN 18234
6 SitaDSS Brandschutzmanschette bei brennbaren Leitungen – PE-Rohr
7 SitaFiresafe mit SitaVent Grundplatte nach DIN 18234

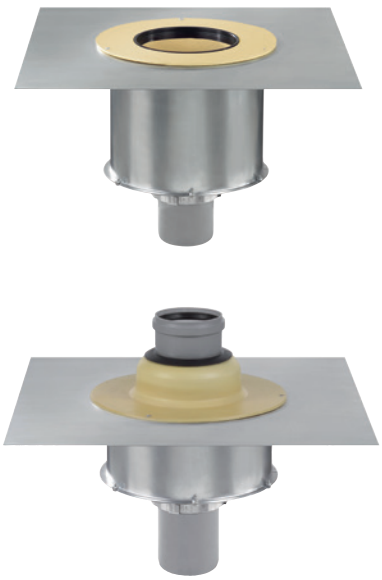

Der Maßstab für Gussgullys:
Sita**Multi**-Familie

Der SitaMulti und SitaDSS Multi Dachgully setzen neue Maßstäbe in Sachen Vielseitigkeit. Sie wurden unter anderem für den Einbau von innenliegenden Rinnen konstruiert. Ihre Feuerbeständigkeit gewährleistet ihren Einsatz überall dort, wo hohe Brandschutzauflagen bestehen (gemäß gutachterlicher Stellungnahme auch bei Anforderungen an F90-Konstruktionen).

Sita**Multi**

- **Nicht brennbar**
- **Los-/Festflanschkonstruktion nach DIN 18195**
- **Hohe Abflussmenge**
- **Nennweite bis DN 150**
- **Einbau einteilig mit dem SitaMulti DN 80 und DN 100 oder zweiteilig möglich**

Einsatzgebiete - Zur Haupt- und Notentwässerung (Freispiegelentwässerung) nach DIN 12056-3 und DIN 1986-100 und zum vorbeugenden Brandschutz bei größeren genutzten und ungenutzten Dachflächen

Material - Gusseisen EN-GJL-200 nach DIN EN 1561

Farbe - Grau

Oberfläche - Glatt

Eigenschaften - Widerstandsfähig gegenüber üblichen Einflüssen aus Umweltbelastungen
Stoß- und schlagfest
Hitzebeständig, Baustoffklasse A1
Langlebig
Geräuscharm
Großer Einlauftopf
Auch für die Notentwässerung geeignet
Universell für jede Abdichtung
Problemlösender Dämmkörper

Einbaubeispiel A:

SitaMulti Dachgully, mit Aufstockelement und Schaumglaskörpern im nicht belüfteten Dachaufbau (Warmdach).

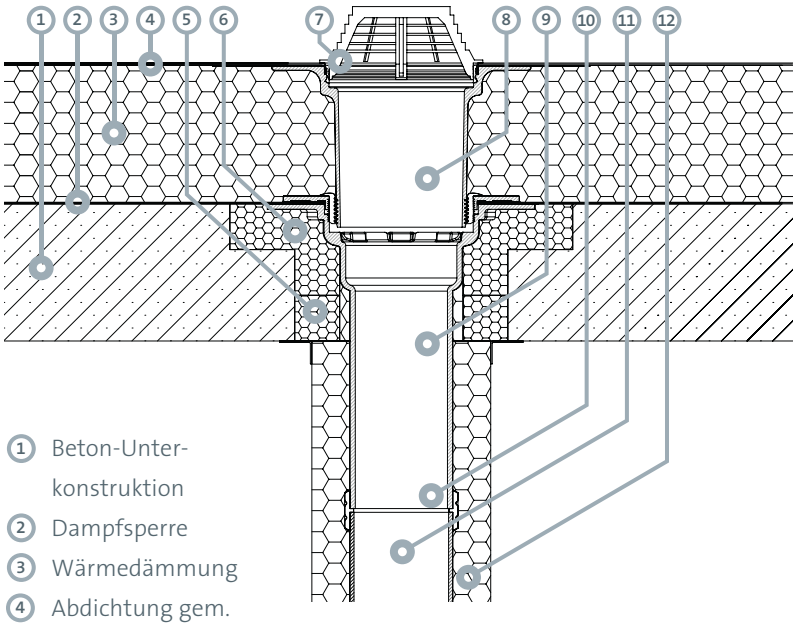

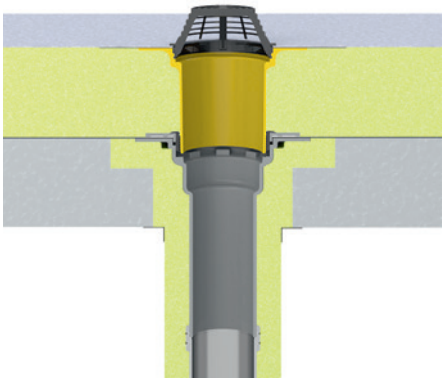

1. Beton-Unterkonstruktion
2. Dampfsperre
3. Wärmedämmung
4. Abdichtung gem. Flachdachrichtlinien
5. SitaMulti Ausgleichsring
6. SitaMulti Dämmkörper
7. SitaMore Kiesfang
8. SitaStandard Aufstockelement
9. SitaMulti Dachgully
10. Rapid-Verbinder oder gleichwertig
11. SML Rohr
12. Dämmschale

Einbaubeispiel B:

SitaMulti Dachgully, mit Aufstockelement und Schaumglaskörpern im nicht belüfteten Dachaufbau (Warmdach).

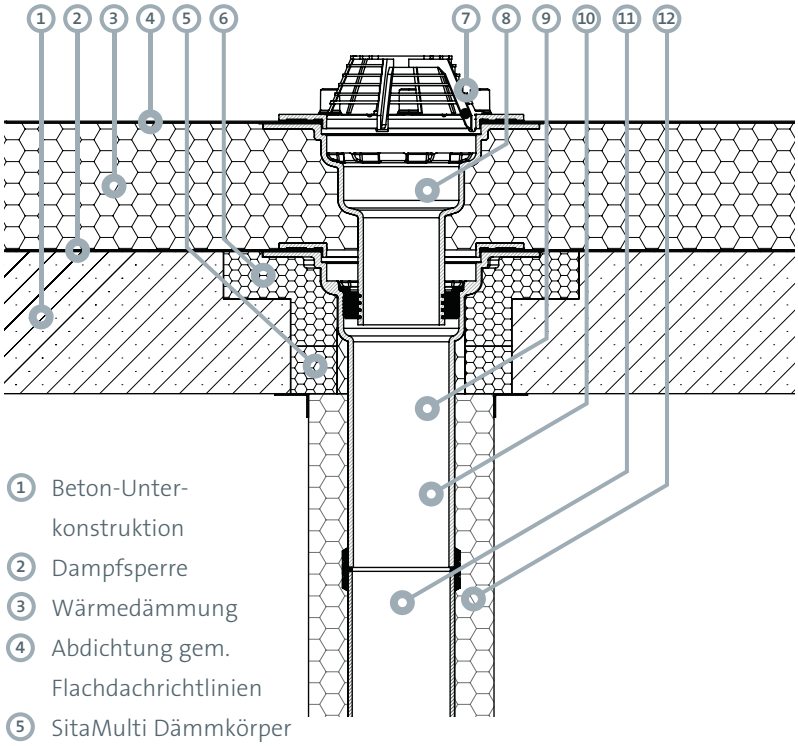

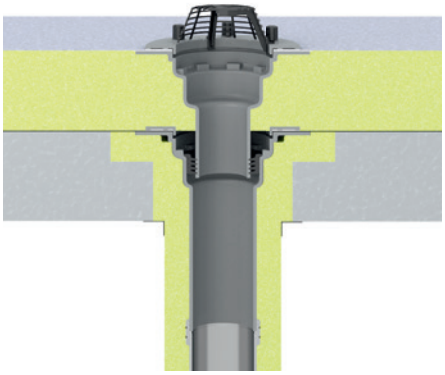

1. Beton-Unterkonstruktion
2. Dampfsperre
3. Wärmedämmung
4. Abdichtung gem. Flachdachrichtlinien
5. SitaMulti Dämmkörper
6. SitaMulti Ausgleichsring
7. SitaMore Kiesfang
8. SitaMulti Aufstockelement
9. SitaMulti Dachgully
10. Rapid-Verbinder oder gleichwertig
11. SML Rohr
12. Dämmschale

Einbaubeispiel C:

SitaMulti Dachgully mit Aufstockelement und Anstauelement für die Notentwässerung im nicht belüfteten Dachaufbau (Warmdach). Einbaubeispiel ohne bauphysikalische Anforderung.

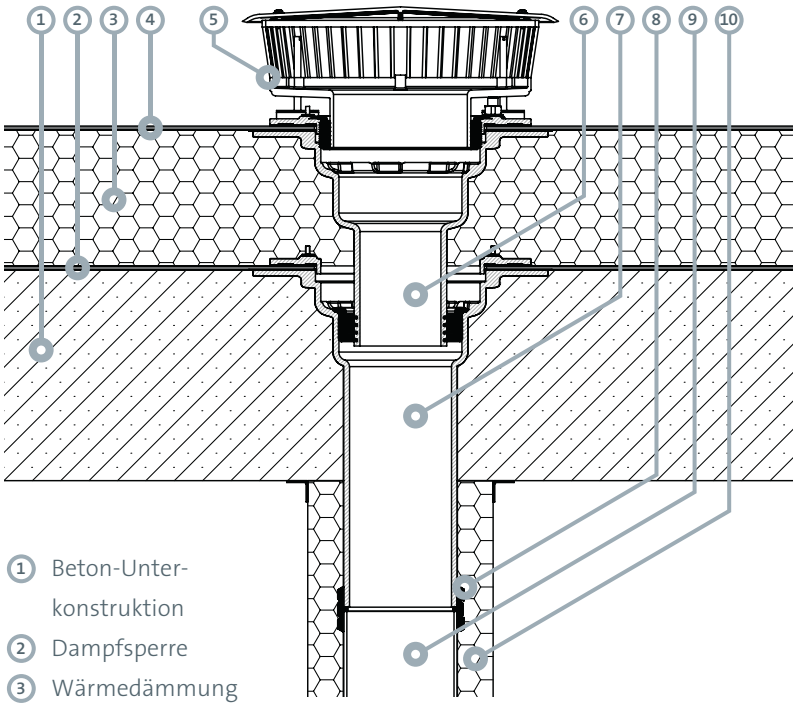

1. Beton-Unterkonstruktion
2. Dampfsperre
3. Wärmedämmung

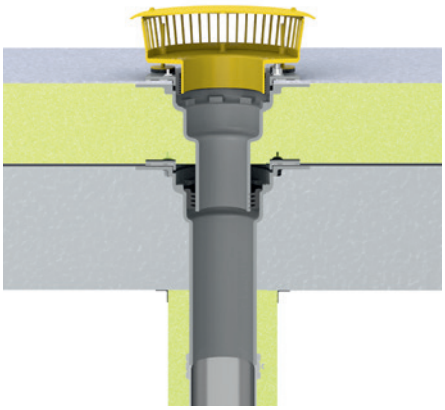

4. Abdichtung gem. Flachdachrichtlinien
5. SitaMore Anstauelement
6. SitaMulti Aufstockelement
7. SitaMulti Dachgully
8. Rapid-Verbinder oder gleichwertig
9. SML Rohr
10. Dämmschale

Einbaubeispiel D:

SitaMulti Dachgully, mit SitaVent Systemlüfter und Schaumglaskörpern im nicht belüfteten Dachaufbau (Warmdach).

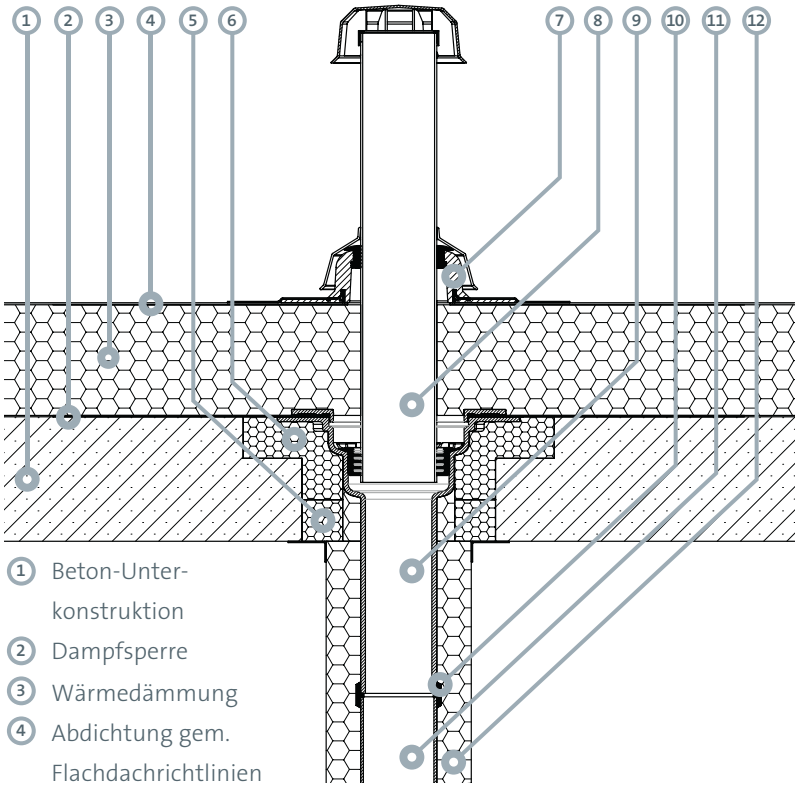

1. Beton-Unterkonstruktion
2. Dampfsperre
3. Wärmedämmung
4. Abdichtung gem. Flachdachrichtlinien

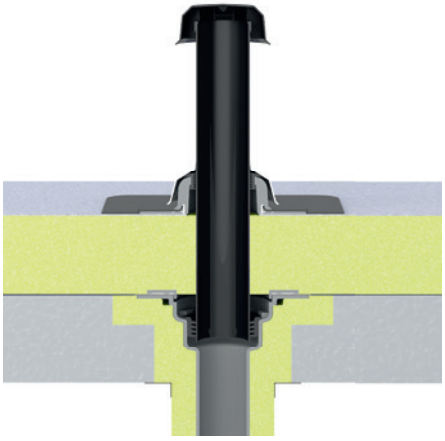

5. SitaMulti Ausgleichsring
6. SitaMulti Dämmkörper
7. SitaVent Grundplatte
8. SitaVent Systemlüfter
9. SitaMulti Dachgully
10. Rapid-Verbinder oder gleichwertig
11. SML Rohr
12. Dämmschale

Einbaubeispiel E:

SitaMulti Dachgully, mit Aufstockelement und Anstauelement für die Notentwässerung im nicht belüfteten Dachaufbau (Warmdach).

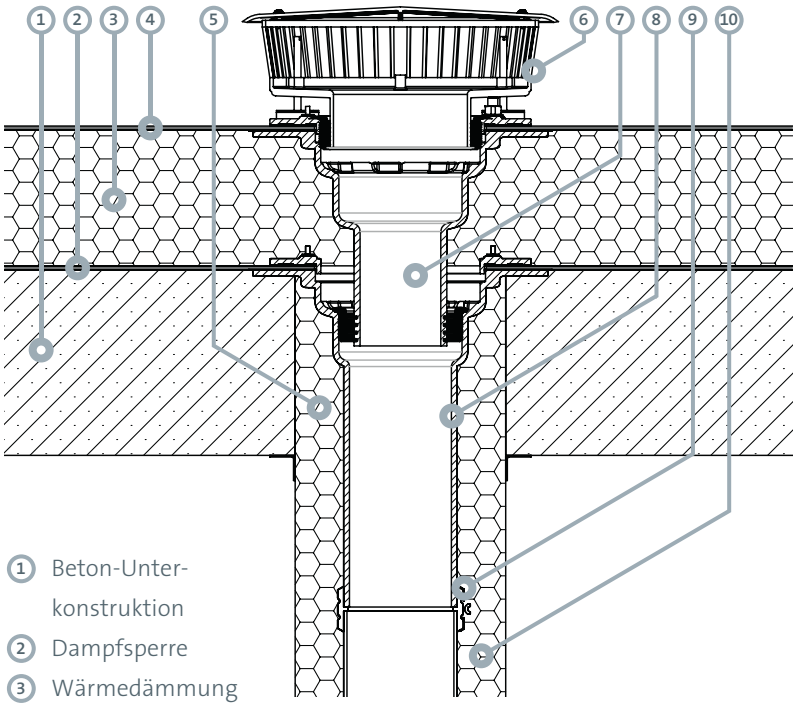

1. Beton-Unterkonstruktion
2. Dampfsperre
3. Wärmedämmung

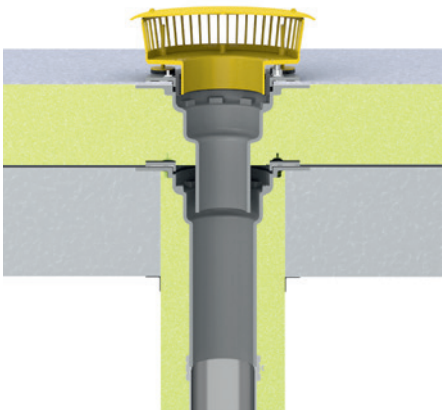

4. Abdichtung gem. Flachdachrichtlinien
5. Kernbohrung mit Mineralwolle
6. SitaMore Anstauelement
7. SitaMulti Aufstockelement
8. SitaMulti Dachgully
9. Rapid-Verbinder oder gleichwertig
10. Dämmschale

Einbaubeispiel F:

SitaMulti Dachgully, mit Aufstockelement im nicht belüfteten Dachaufbau (Warmdach).

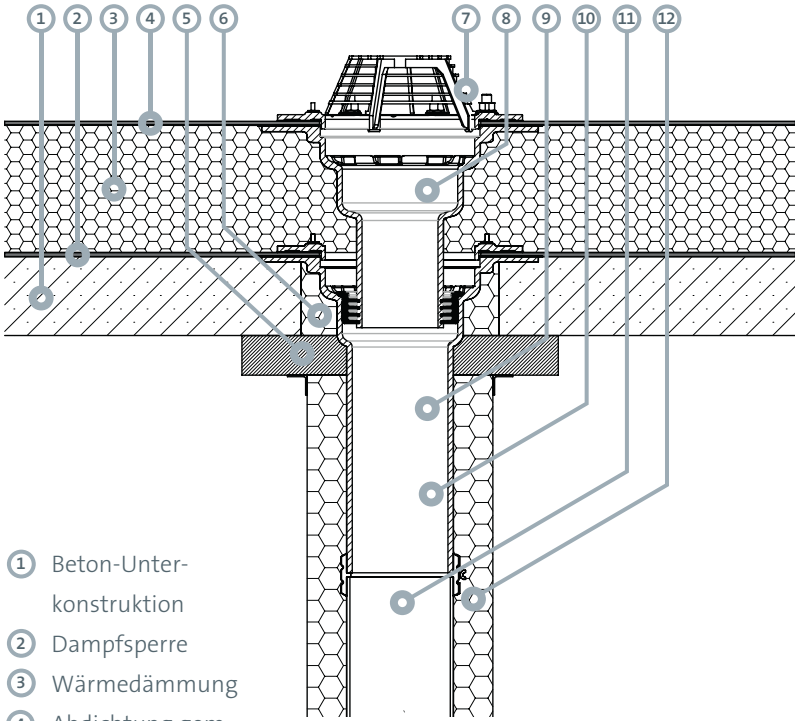

1. Beton-Unterkonstruktion
2. Dampfsperre
3. Wärmedämmung
4. Abdichtung gem. Flachdachrichtlinien

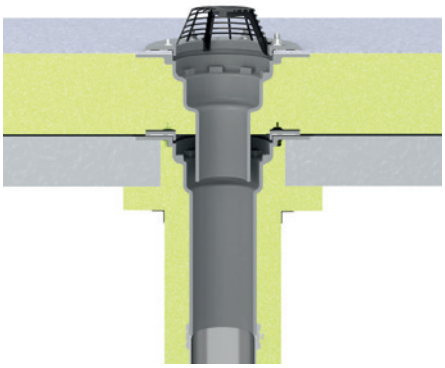

5. Aufdopplung aus Calzium-Silikat-Platten
6. Kernbohrung mit Mineralwolle
7. SitaMore Kiesfang
8. SitaMulti Aufstockelement
9. SitaMulti Dachgully
10. Rapid-Verbinder oder gleichwertig
11. SML Rohr
12. Dämmschale

Einbaubeispiel G:

SitaMulti Dachgully, mit Schaumglaskörpern in einer Dachfläche mit Kiesauflast.

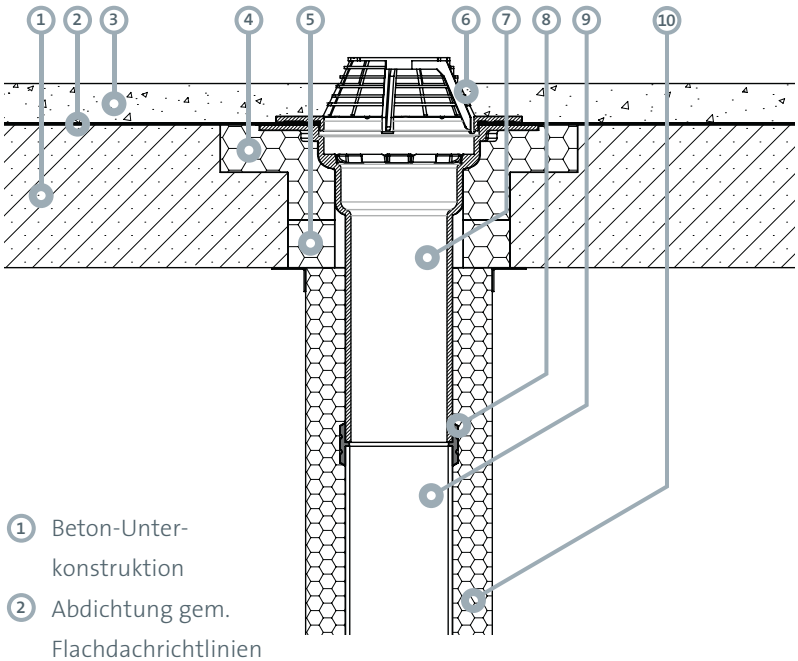

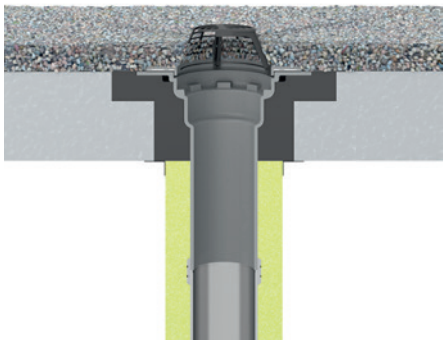

1. Beton-Unterkonstruktion
2. Abdichtung gem. Flachdachrichtlinien
3. Kiesauflast
4. SitaMulti Dämmkörper
5. SitaMulti Ausgleichsring
6. SitaMore Kiesfang
7. SitaMulti Dachgully
8. Rapid-Verbinder oder gleichwertig
9. SML Rohr
10. Dämmschale

Einbaubeispiel H:

Einbetonierter SitaMulti Dachgully mit Aufsatzrahmen und zusätzlichem Höhenausgleichstück in einem befahrbaren Parkdeck.

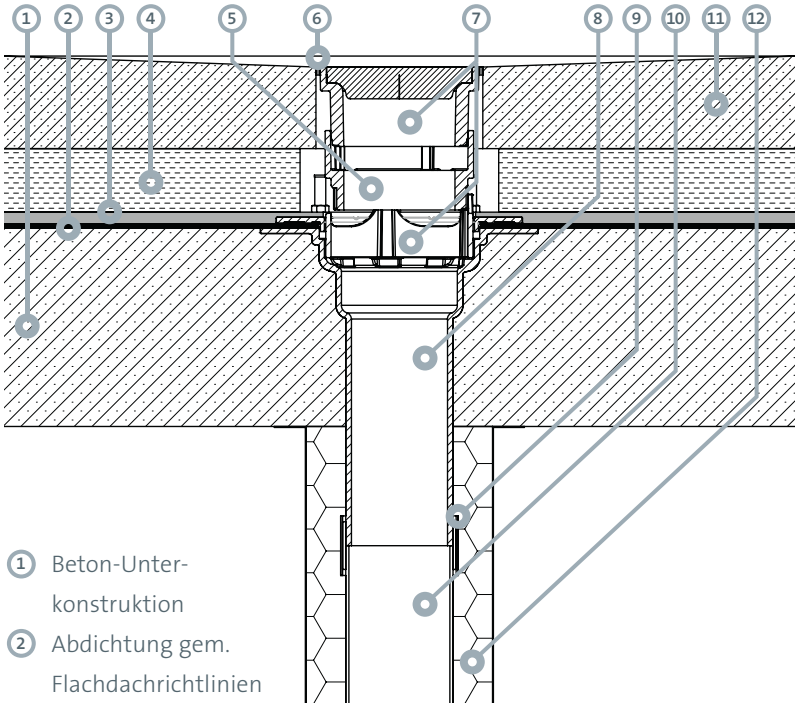

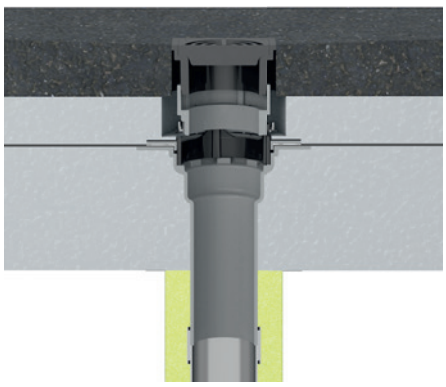

1. Beton-Unterkonstruktion
2. Abdichtung gem. Flachdachrichtlinien
3. Bautenschutzmatte
4. Schutzestrich
5. SitaMulti Höhenausgleichstück
6. Elastische Fuge
7. SitaMulti Aufsatzrahmen
8. SitaMulti Dachgully
9. Rapid Verbinder oder gleichwertig
10. SML Rohr
11. Beton
12. Dämmschale

Einbaubeispiel I:

SitaMulti Dachgully, mit Schaumglaskörpern und SitaGreen Gründachschacht in einer extensiv begrünten Dachfläche.

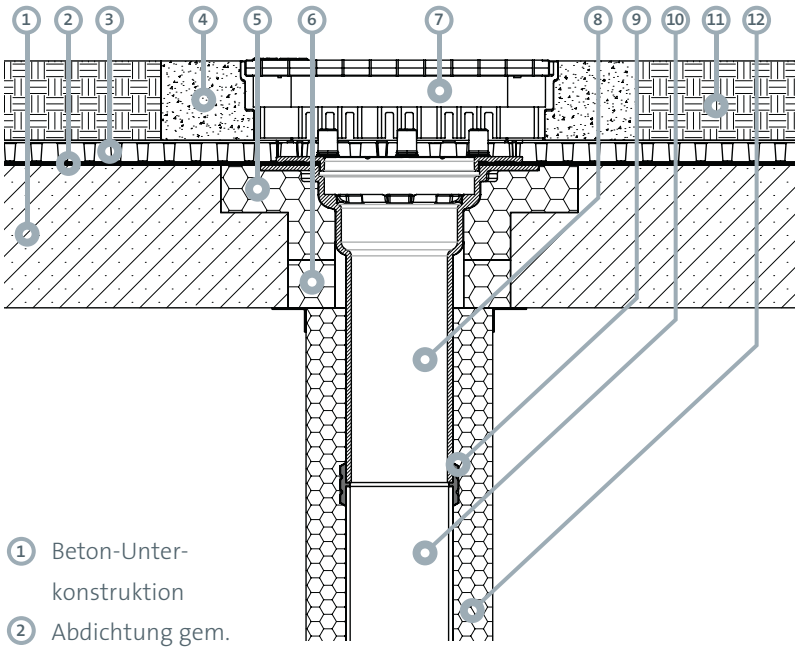

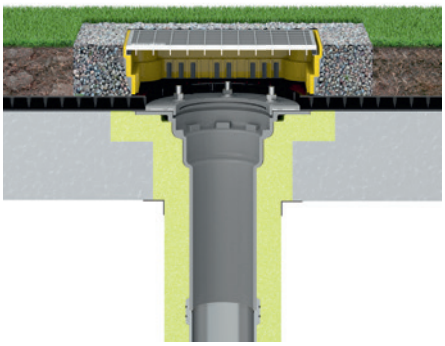

1. Beton-Unterkonstruktion
2. Abdichtung gem. Flachdachrichtlinien
3. Drainagematte
4. Kiesstreifen
5. SitaMulti Dämmkörper
6. SitaMulti Ausgleichsring
7. SitaGreen Gründachschacht
8. SitaMulti Dachgully
9. Rapid Verbinder oder gleichwertig
10. SML Rohr
11. Dachbegrünung
12. Dämmschale

SitaMulti, senkrecht

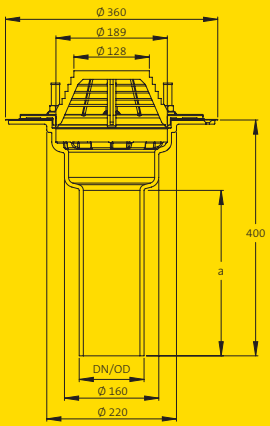

Technische Zeichnung

Nennweiten, Maße, Kernbohrung und Artikelnummern

Nennweite		a	Durchbruch/Kernbohrung	Artikelnummer
DN	DN/OD*	(mm)	(mm)	
80	83	277	ø 250	40 03 99
100	110	280		40 04 99
125	135	286		40 06 99
150	160	343		40 08 99

*DN/OD = Außendurchmesser (mm)

Abflussmenge nach DIN EN 1253 in l/s

	Stauhöhe (mm)												
DN	5	10	15	20	25	30	35	40	45	50	55	60	65
80	0,5	1,4	2,2	3,3	4,4	5,6	6,7	8,0	9,3	10,7	12,0	13,4	14,7
100	0,8	1,8	2,7	4,1	5,4	6,6	7,7	8,9	10,1	11,3	12,5	13,9	15,2
125	0,5	1,4	2,2	3,3	4,4	5,6	6,8	7,9	9,0	10,4	11,8	13,2	14,5
150	0,5	1,1	1,7	2,8	3,9	5,1	6,2	7,5	8,7	10,2	11,6	13,1	14,6

Material: Gusseisen

Ausschreibungstext

SitaMulti Dachgully, senkrecht, aus Gusseisen, Werkstoff EN-GJL-200, nach GET (Gütesicherung Entwässerungstechnik) und DIN EN 1253, in den Nennweiten DN 80, DN 100, DN 125 oder DN 150. Zum direkten Anschluss an SML-Rohre, zur Freispiegelentwässerung, mit innenliegenden Nocken zur Aufnahme des Aufsatzrahmens, mit Bohrungen zur Befestigung des Dachgullys in der Unterkonstruktion, mit Losflansch nach DIN 18195 mit Sickeröffnungen, zwei Dichtmanschetten, sechs eingeschraubten Gewindestiften M12 aus Edelstahl, Unterlegscheiben, Sechskantmuttern aus Messing und Schutzkappen zum Einklemmen von Bitumen-, Kunststoff- oder Kautschukbahnen. Komplett inklusive Kiesfang liefern und fachgerecht einbauen.

SitaMulti Aufstockelement

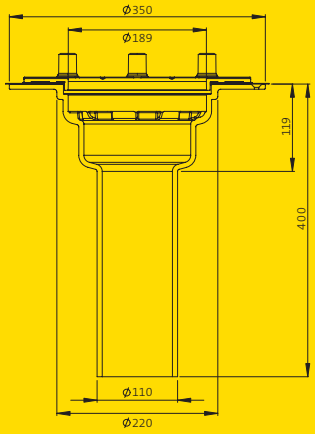

Technische Zeichnung

Überbrückung der Wärmedämmung und Artikelnummer

Überbrückung der Wärmedämmung von–bis (mm)	Artikelnummer
80–300	40 27 99

Material: Gusseisen

Ausschreibungstext

SitaMulti Aufstockelement, aus Gusseisen, Werkstoff EN-GJL-200, nach GET (Gütesicherung Entwässerungstechnik) und DIN EN 1253, für Dämmstoffstärken von 80 bis 300 mm. Mit innenliegenden Nocken zur Aufnahme des Aufsatzrahmens, Bohrungen zur Befestigung des Aufstockelementes in der Unterkonstruktion, mit Losflansch nach DIN 18195 mit Sickeröffnungen, zwei Dichtmanschetten, sechs eingeschraubten Gewindestiften M12 aus Edelstahl, Unterlegscheiben, Sechskantmuttern aus Messing und Schutzkappen zum Einklemmen von Bitumen-, Kunststoff- oder Kautschukbahnen. Komplett inklusive mehrlippigem Winkeldichtring zur Rückstausicherung, liefern und fachgerecht einbauen.

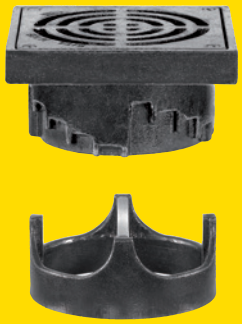

SitaMulti Aufsatzrahmen

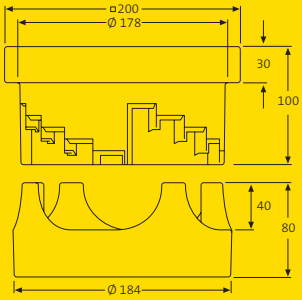

Technische Zeichnung

Höhe und Artikelnummer

Höhe	Artikelnummer
von–bis (mm)	
90–130	11 90 60

Material: Gusseisen

Ausschreibungstext

SitaMulti Aufsatzrahmen, aus Gusseisen, Werkstoff EN-GJS-500-7, nach GET (Gütesicherung Entwässerungstechnik)und DIN EN 1253, bestehend aus Rahmen, Stützring und verschraubtem Endrost, Höheneinstellung von 90–130 mm. Liefern und fachgerecht einbauen.

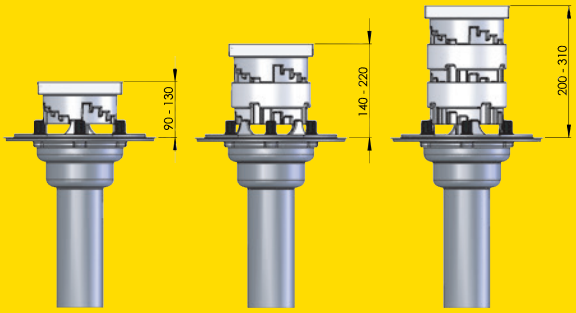

SitaMulti Höhenausgleichstück

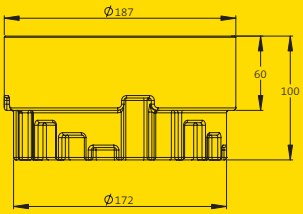

Technische Zeichnung

Höhe und Artikelnummer

Anzahl	Höhe von–bis (mm)	Artikelnummer
1	140–220	E11 90 66
2	200–310	

Material: Gusseisen

Ausschreibungstext

SitaMulti Höhenausgleichstück, aus Gusseisen, Werkstoff EN-GJS-500-7 für eine zusätzliche Höheneinstellung des SitaMulti Aufsatzrahmens. Liefern und fachgerecht einbauen.

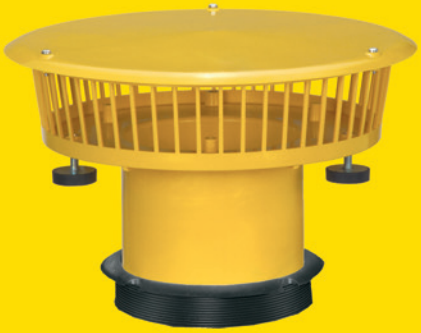

SitaMore Anstauelement

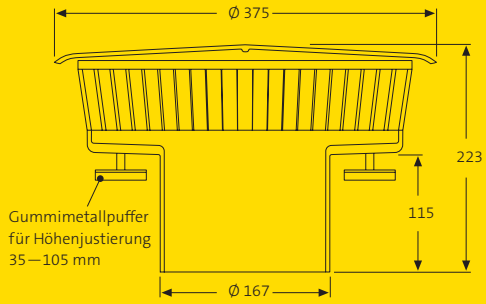

Technische Zeichnung

Anstauhöhe und Artikelnummer

Anstauhöhe von–bis (mm)	Artikelnummer
*35–105	10 90 01

*Bei Anstauhöhen von 35–50 mm ist ein Kürzen der Gewindestifte des Gullys bzw. Aufstockelementes erforderlich.

Abflussmenge nach DIN EN 1253 in l/s

SitaMulti mit SitaMore Anstauelement													
	Stauhöhe (mm)												
DN	5	10	15	20	25	30	35	40	45	50	55	60	65
80	0,5	1,6	2,6	4,0	5,4	7,1	8,7	10,6	12,5	14,7	16,8	17,6	18,4
100	0,9	2,2	3,4	4,9	6,4	8,1	9,8	12,1	14,3	16,9	19,4	23,3	27,2
125	1,0	2,3	3,5	5,0	6,4	8,3	10,2	12,4	14,5	17,1	19,7	25,9	32,1
150	0,6	1,9	3,2	4,6	5,9	7,7	9,5	11,6	13,7	16,5	19,3	26,4	33,4

Material: Polyamid

Ausschreibungstext

SitaMore Anstauelement, aus Polyamid, für SitaMulti Dachgullys und Aufstockelement zur Notentwässerung, mit mehrlippigem Winkeldichtring zur Abdichtung des Anstauelementes zum Dachablauf bzw. des Aufstockelementes. Mit drei stufenlos höheneinstellbaren Gummimetallpuffern, Aufstellfläche je Fuß: 19,6 cm², mit verzinkter Gewindestange M 8 x 90 mm, mit verschraubtem und zur Revision abnehmbarem geschlossenem Deckel, Gehäuse mit 51 umlaufenden Stegen, in der Signalfarbe Gelb. Anstauhöhen stufenlos einstellbar von 50–105 mm, mit großem Einlauftopf zur Erhöhung der Abflussmenge, komplett liefern und fachgerecht einbauen.

Für gutes Wetter im Bau.

Sita**DSS Multi**

- **Nicht brennbar**
- **Los-/Festflanschkonstruktion nach DIN 18195**
- **Mit Dämmkörpern**
- **Einbau einteilig oder zweiteilig möglich**
- **Für Rinnen geeignet**

Einsatzgebiete - Zur Haupt- und Notentwässerung (Druckentwässerung) nach DIN 12056-3 und DIN 1986-100 und zum vorbeugenden Brandschutz von flachen und flachgeneigten, genutzen und ungenutzen Dächern

Material - Gusseisen EN-GJL-200 nach DIN EN 1561

Farbe - Grau

Oberfläche - Glatt

Eigenschaften - Widerstandsfähig gegenüber üblichen Einflüssen aus Umweltbelastungen
Stoß- und schlagfest
Hitzebeständig, Baustoffklasse A1
Langlebig
Universell für jede Abdichtung

Einbaubeispiel A:

SitaDSS Multi Druckströmungsgully mit Aufstockelement und Schaumglaskörpern im nicht belüfteten Dachaufbau (Warmdach).

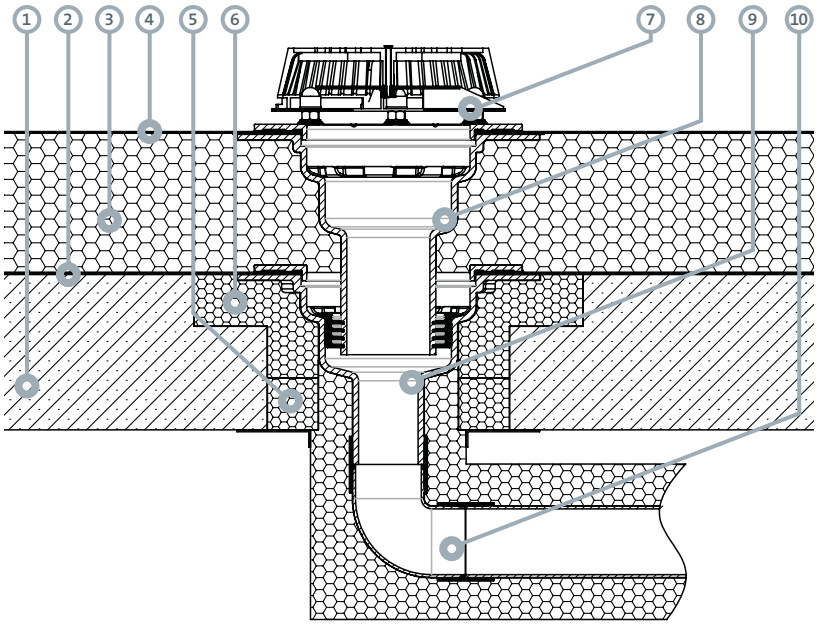

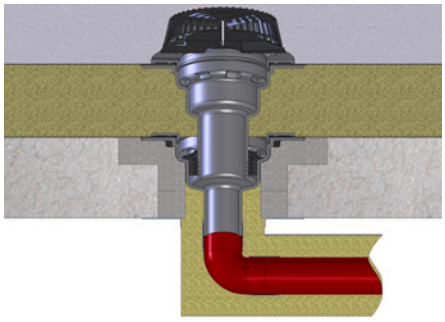

1. Unterkonstruktion
2. Dampfsperre
3. Wärmedämmung
4. Abdichtung gem. Flachdachrichtlinien
5. SitaMulti Ausgleichsring für Dämmkörper Typ A
6. SitaMulti Dämmkörper Typ A
7. SitaDSS Multi Airstop mit Kiesfang
8. SitaDSS Multi Aufstockelement
9. SitaDSS Multi Druckströmungsgully
10. Angeschlossenes SML Rohr, ggf. mit Schutz gegen Kondenswasserbildung

Einbaubeispiel B:

SitaDSS Multi Druckströmungsgully mit Aufstockelement im nicht belüfteten Dachaufbau (Warmdach).

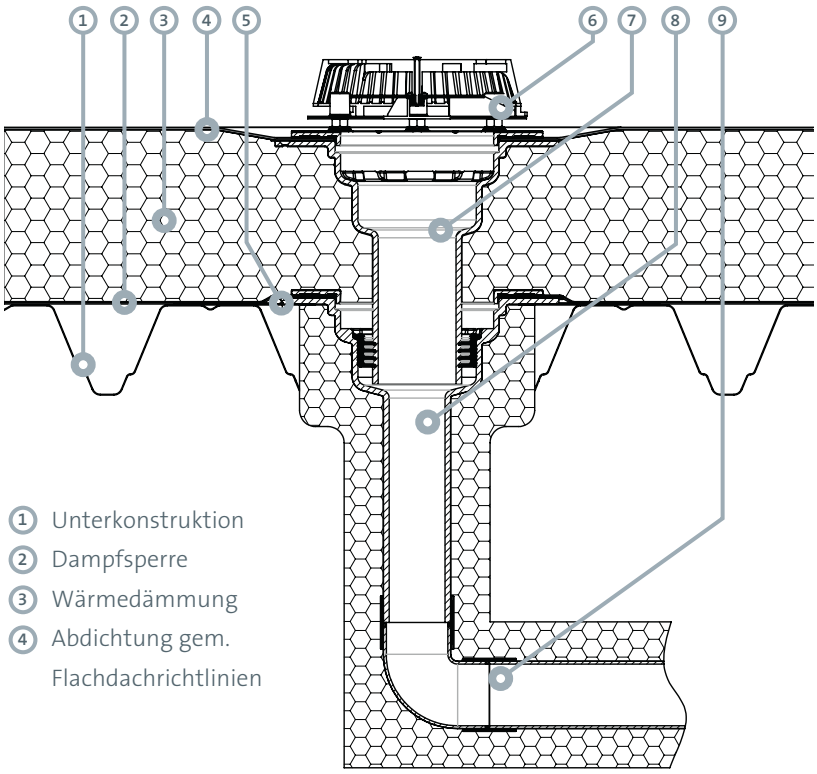

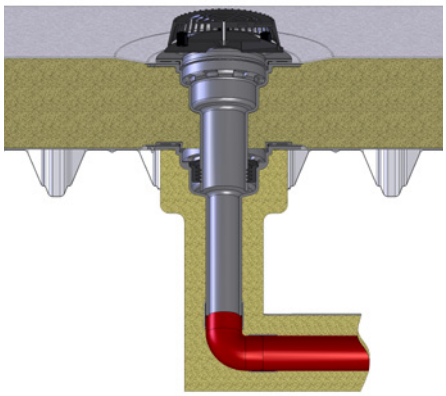

1. Unterkonstruktion
2. Dampfsperre
3. Wärmedämmung
4. Abdichtung gem. Flachdachrichtlinien
5. SitaMore Verstärkungsblech
6. SitaDSS Multi Airstop mit Kiesfang
7. SitaDSS Multi Aufstockelement
8. SitaDSS Multi Druckströmungsgully
9. Angeschlossenes SML Rohr, ggf. mit Schutz gegen Kondenswasserbildung

Einbaubeispiel C:

SitaDSS Multi Druckströmungsgully mit Grundplatte, Anstauelement zur Notentwässerung und Dämmblock in einem nicht belüfteten Dachaufbau (Warmdach).

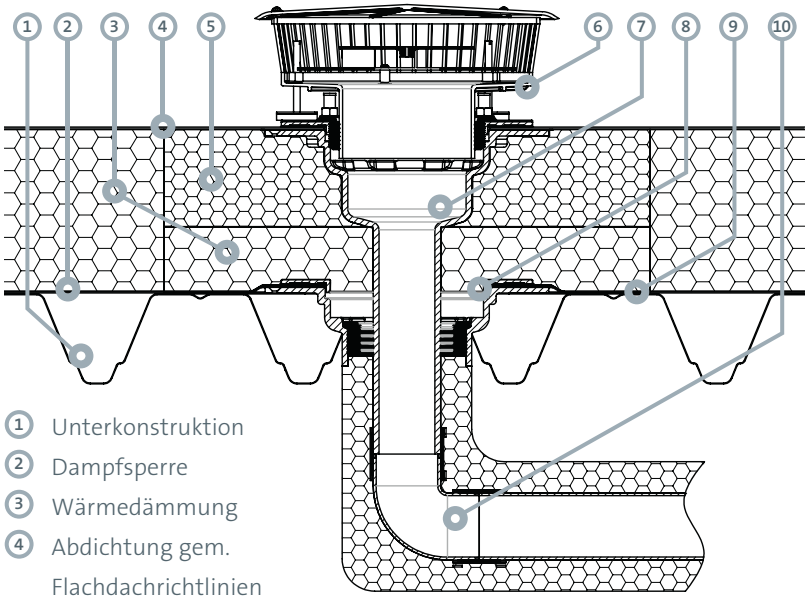

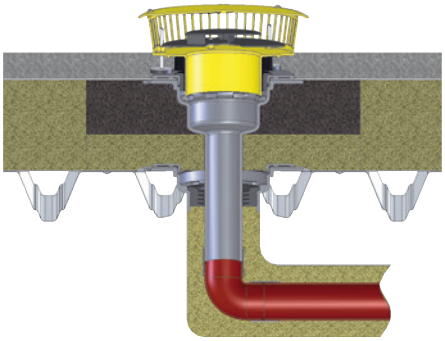

1. Unterkonstruktion
2. Dampfsperre
3. Wärmedämmung
4. Abdichtung gem. Flachdachrichtlinien
5. SitaMulti Dämmblock Typ B
6. SitaDSS Multi Anstauelement mit Airstop
7. SitaDSS Multi Druckströmungsgully
8. SitaDSS Multi Grundplatte
9. SitaMore Verstärkungsblech
10. Angeschlossenes SML Rohr

Einbaubeispiel D:

Kleine Durchdringung nach DIN 18234 mit SitaDSS Multi Druckströmungsgully und Aufstockelement in einem nicht belüfteten Dachaufbau (Warmdach).

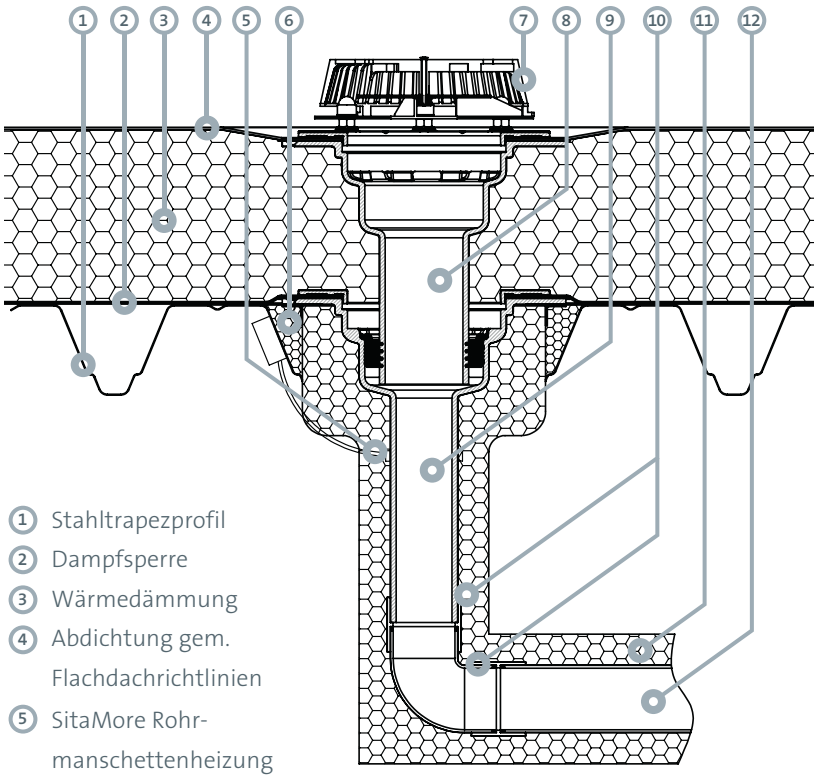

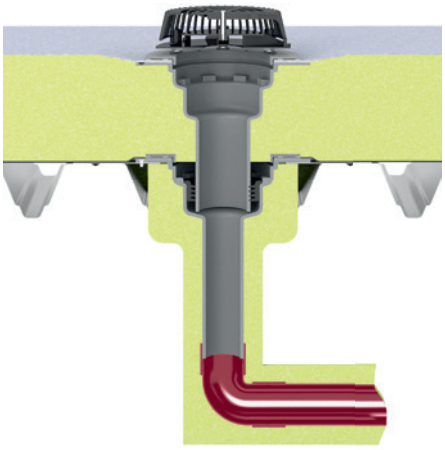

1. Stahltrapezprofil
2. Dampfsperre
3. Wärmedämmung
4. Abdichtung gem. Flachdachrichtlinien
5. SitaMore Rohrmanschettenheizung
6. Vollsickenfüller
7. SitaDSS Multi Airstop mit Kiesfang
8. SitaMulti Aufstockelement
9. SitaDSS Multi Druckströmungsgully
10. Rapid-Verbinder oder gleichwertig
11. Dämmschale
12. SML Rohr

Sita**DSS Multi**

SitaDSS Multi

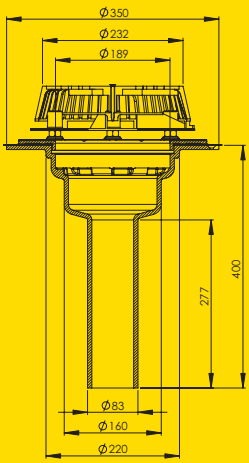

Technische Zeichnung

Nennweiten, Maße, Kernbohrung und Artikelnummer

Nennweite		a	Durchbruch/Kernbohrung	Artikelnummer
DN	DN/OD*	(mm)	(mm)	
80	83	277	ø 250	42 03 99

*DN/OD = Außendurchmesser (mm)

Abflussmenge nach DIN EN 1253 in l/s

	Stauhöhe (mm)										
DN	5	10	15	20	25	30	35	40	45	50	55
80	0,5	1,6	2,6	3,5	4,4	6,9	9,4	13,6	17,7	21,2	24,7

Material: Gusseisen

Ausschreibungstext

SitaDSS Multi Druckströmungsgully, aus Gusseisen, Werkstoff EN-GJL-200, nach GET (Gütesicherung Entwässerungstechnik) und DIN EN 1253, in der Nennweite DN 80. Zum direkten Anschluss an SML-Rohre, zur Druckströmungsentwässerung, mit Bohrungen zur Befestigung des Dachgullys in der Unterkonstruktion, mit Losflansch nach DIN 18195 mit Sickeröffnungen, zwei Dichtmanschetten, sechs eingeschraubten Gewindestiften M12, Unterlegscheiben, Sechskantschrauben aus Messing und Schutzkappen zum Einklemmen von Bitumen-, Kunststoff- oder Kautschukbahnen. Komplett inklusive SitaDSS Airstop mit Kiesfang, liefern und fachgerecht einbauen.

SitaDSS Multi Aufstockelement

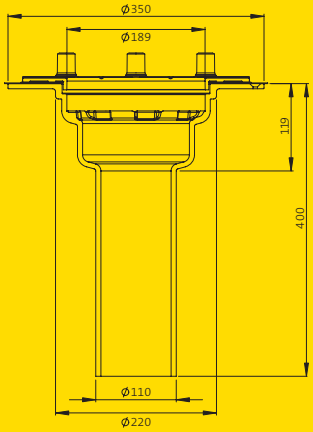

Technische Zeichnung

Überbrückung der Wärmedämmung und Artikelnummer

Überbrückung der Wärmedämmung von–bis (mm)	Artikelnummer
80–300	40 27 99

Material: Gusseisen

Ausschreibungstext

SitaDSS Multi Aufstockelement, aus Gusseisen, Werkstoff EN-GJL-200, nach GET (Gütesicherung Entwässerungstechnik) und DIN EN 1253, für Dämmstoffstärken von 80 bis 300 mm. Mit innenliegenden Nocken zur Aufnahme des Aufsatzrahmens, Bohrungen zur Befestigung des Aufstockelementes in der Unterkonstruktion, mit Losflansch nach DIN 18195 mit Sickeröffnungen, zwei Dichtmanschetten, sechs eingeschraubten Gewindestiften M12 aus Edelstahl, Unterlegscheiben, Sechskantmuttern aus Messing und Schutzkappen zum Einklemmen von Bitumen-, Kunststoff- oder Kautschukbahnen. Komplett inklusive mehrlippigem Winkeldichtring zur Rückstausicherung, liefern und fachgerecht einbauen.

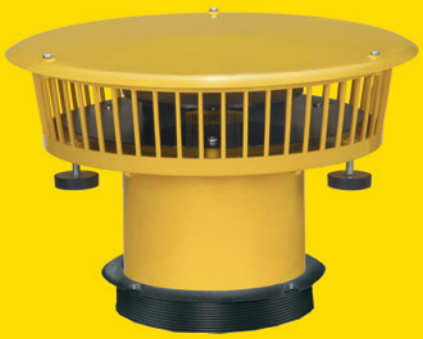

SitaDSS Multi Anstauelement

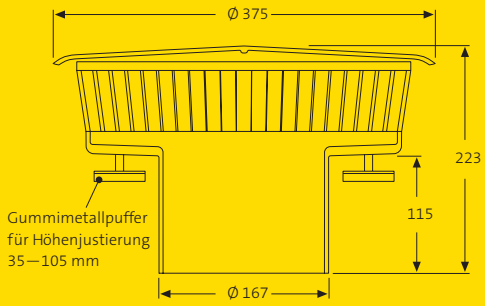

Technische Zeichnung

Anstauhöhe und Artikelnummer

Anstauhöhe von–bis (mm)	Artikelnummer
35–105*	12 90 01

* Bei Anstauhöhen von 35–50 mm ist ein Kürzen der Gewindestifte des Gullys bzw. Aufstockelementes erforderlich.

Abflussmenge nach DIN EN 1253 in l/s

SitaDSS Multi mit SitaDSS Multi Anstauelement											
	Stauhöhe (mm)										
DN	5	10	15	20	25	30	35	40	45	50	55
80	0,5	1,6	2,6	3,8	5,0	7,9	10,7	14,2	17,6	20,7	23,8

Material: Polyamid

Ausschreibungstext

SitaDSS Multi Anstauelement, aus Polyamid, für SitaDSS Multi Dachgully und Aufstockelement zur Notentwässerung, mit mehrlippigem Winkeldichtring zur Abdichtung des Anstauelementes zum Dachablauf bzw. des Aufstockelementes. Mit drei stufenlos höheneinstellbaren Gummimetallpuffern, Aufstellfläche je Fuß: 19,6 cm², mit verzinkter Gewindestange M 8 x 90 mm, mit verschraubtem und zur Revision abnehmbarem geschlossenem Deckel, Gehäuse mit 51 umlaufenden Stegen, in der Signalfarbe Gelb. Mit vormontiertem SitaDSS Airstop, Anstauhöhen stufenlos einstellbar von 50–105 mm, komplett liefern und fachgerecht einbauen.

SitaMulti Dämmkörper Typ A

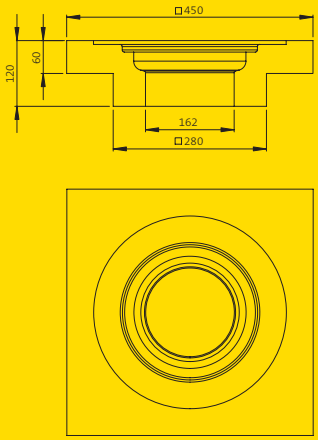

Technische Zeichnung

Höhe und Artikelnummer

Höhe (mm)	Artikelnummer
120	E40 90 03

Material: Schaumglas

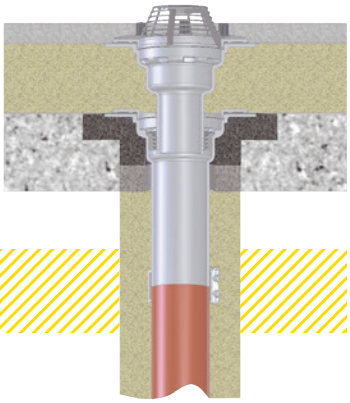

Ausschreibungstext

SitaMulti Dämmkörper Typ A, aus Schaumglas, WLG 040. Zur Wärmedämmung des SitaMulti Dachgullys in der Betondecke, 120 mm Höhe, kann als verlorene Schalung beim Einbetonieren genutzt werden, liefern und fachgerecht einbauen.

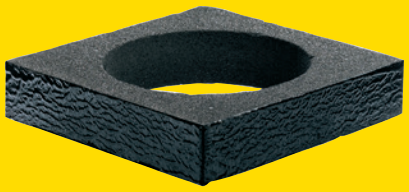

SitaMulti Ausgleichsring
für Dämmkörper Typ A

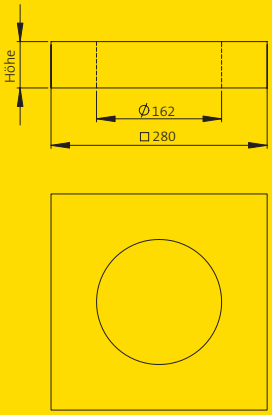

Technische Zeichnung

Höhe und Artikelnummern

Höhe (mm)	Artikelnummer
40	E40 90 04
60	E40 90 05

Material: Schaumglas

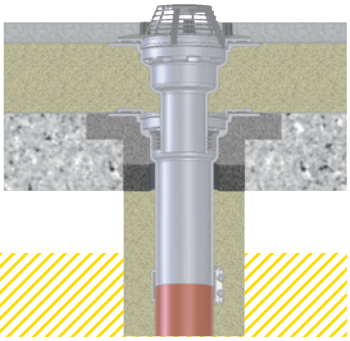

Ausschreibungstext

SitaMulti Ausgleichsring für Dämmkörper Typ A, aus Schaumglas, WLG 040, 40 mm oder 60 mm Höhe. Zur Wärmedämmung des SitaMulti Dachgullys in der Betondecke bei Höhen über 120 mm, liefern und fachgerecht einbauen.

SitaMulti Dämmkörper Typ B

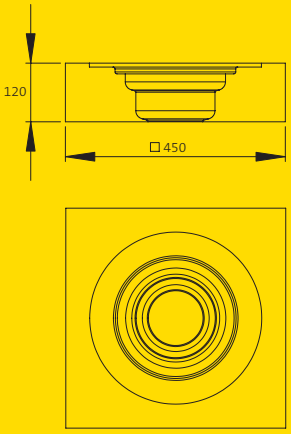

Technische Zeichnung

Höhe und Artikelnummer

Höhe (mm)	Artikelnummer
120	E40 90 06

Material: Schaumglas

Ausschreibungstext

SitaMulti Dämmkörper Typ B, aus Schaumglas, WLG 040. Zur Wärmedämmung und Aufnahme des Aufstockelementes, sowie des SitaMulti DN 100, 120 mm Höhe, liefern und fachgerecht einbauen.

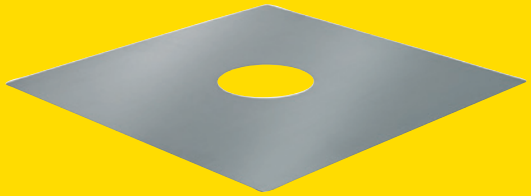

SitaMore Verstärkungsblech

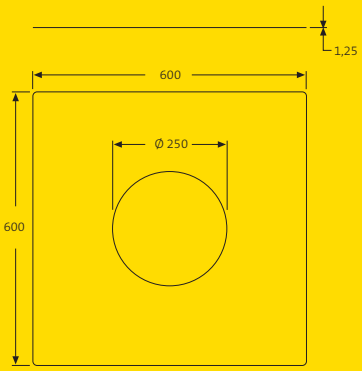

Technische Zeichnung

Modell und Artikelnummer

Für Modell	Artikelnummer
SitaMulti	10 90 00

Ausschreibungstext

SitaMore Verstärkungsblech, nach DIN 18807 aus bandverzinktem Stahlblech. Dicke 1,25 mm, zur Verstärkung von kleinen Durchdringungen in Stahltrapezprofildächern, liefern und fachgerecht einbauen.

SitaMore Rohrmanschettenheizung

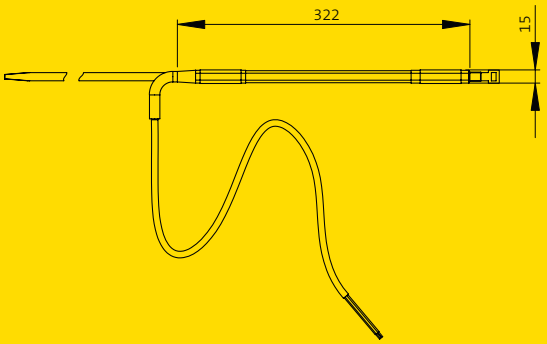

Technische Zeichnung

Stromzufuhr und Artikelnummer

Stromzufuhr	Artikelnummer
230 V (ca. 10 Watt)	10 90 35

Ausschreibungstext

SitaMore Rohrmanschettenheizung, zur Beheizung von Dachgullys und Rohrleitungen, selbstregelndes PTC-Heizelement mit einer Heizleistung von ca. 10 Watt bei -20 °C und 230 Volt mit zwei Kabelbindern zum einfachen Befes-tigen an Rohren oder Dachgullys. Ein Trafo ist nicht erforderlich. Liefern und fach-gerecht einbauen.

SitaMulti Bauzeit Schutzdeckel

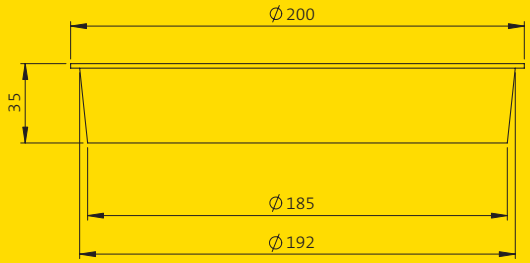

Technische Zeichnung

Ausschreibungstext

SitaMulti Bauzeit Schutzdeckel, eingesetzt in Ablaufkörper, verhindert er das Eindringen von Gegenständen während der Bauzeit.

Modell und Artikelnummer

Für Modell	Artikelnummer
SitaMulti	E40 90 10

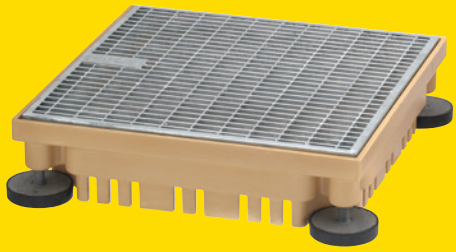

SitaGreen Gründachschacht

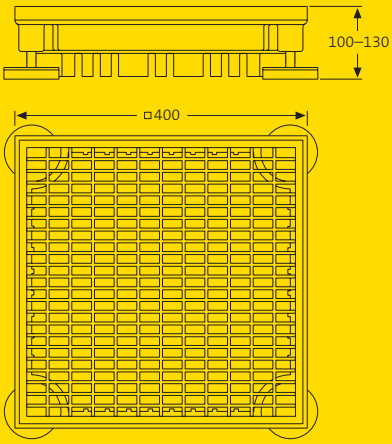

Technische Zeichnung

Weitere Informationen finden Sie in der Broschüre Drainage

Ausschreibungstext

SitaGreen Gründachschacht für Extensivbegrünung, aus Polyurethan, mit feuerverzinktem Endrost, Maschenweite 9 mm x 32 mm und vier höheneinstellbaren Gummifüßen, für eine stufenlose Höheneinstellung von 100–130 mm, liefern und fachgerecht einbauen.

Höheneinstellung, Maß und Artikelnummer

Höheneinstellung (mm)	Maß (mm)	Artikelnummer
100–130	400 x 400	23 00 40

Die Brandschutzinnovation:
Die Sita**Firesafe®-Familie** für Kunststoffgullys und Systemlüfter

Bei größeren Dachflächen fordert die DIN 18234 den Schutz vor einer Brandweiterleitung u. a. bei kleinen Durchdringungen von unten nach oben. Mit dem SitaFiresafe® kommt eine wirtschaftliche Brandschutzalternative. Er schützt brennbare Dachgullys sowie den Systemlüfter wie ein Safe vor dem Feuer und beugt der Brandweiterleitung wirksam vor.
Der feuerfeste, patentierte und zertifizierte SitaFiresafe® bietet eine innovative und normengerechte Brandschutzlösung.

Sita**Firesafe® mit Sita PUR-Dachgullys**

Sita**Firesafe® mit PUR-Dachgully**

Sita**Standard**

Sita**Trendy**

Sita**DSS Profi**

- **Vorgefertigtes einbaufertiges Bauteil**
- **Zertifizierte Brandschutzeinheit**
- **Zeitsparender Einbau**
- **Brandschutz aus einer Hand**
- **Spart Koordinierungszeit**

Mit dem SitaFiresafe® gibt es eine wirtschaftliche Brandschutzalternative zu Entwässerungsanlagen aus Guss und Stahl. Für Anlagen, die mit brennbaren Kunststoffrohren und Gullys arbeiten, bietet der feuerfeste SitaFiresafe® eine innovative, normgerechte Brandschutzlösung. Er schützt brennbare Gullys sowie Lüfter wie ein Safe vor dem Feuer und beugt der Brandweiterleitung wirksam vor.

Sita**Firesafe®** mit Sita**Vent Grundplatte**

Sita**Firesafe®**
für Sita**Vent Systemlüfter**

Sita**Vent Grundplatte**

- **Zertifizierte Brandschutzeinheit**
- **Vorgefertigtes einbaufertiges Bauteil**
- **Zeitsparender Einbau**
- **Spart Koordinierungszeit**
- **Brandschutz aus einer Hand**

Einbaubeispiel A:

Notentwässerung mit Brandschutzanforderungen: SitaFiresafe® mit SitaStandard Dachgully nach DIN 18234, eingebaut in einen nicht belüfteten Dachaufbau (Warmdach).

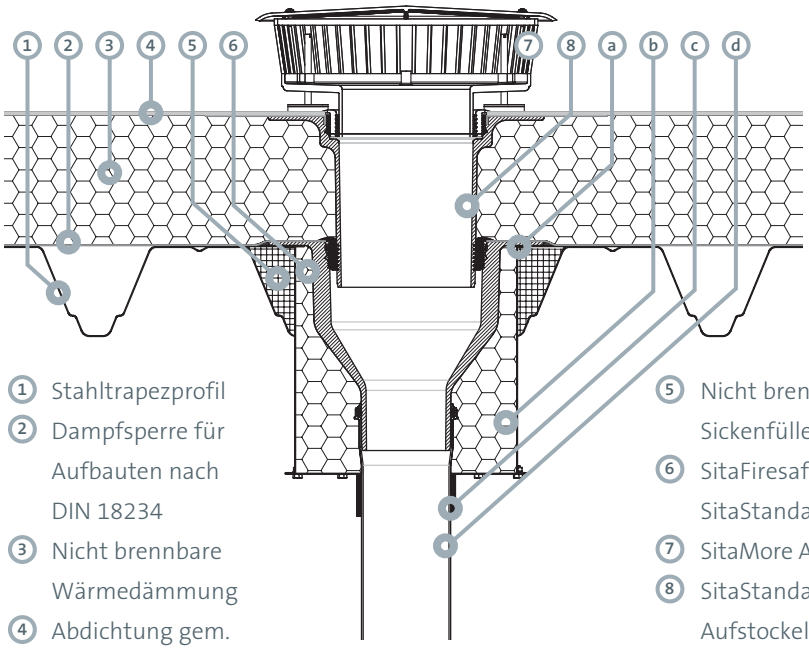

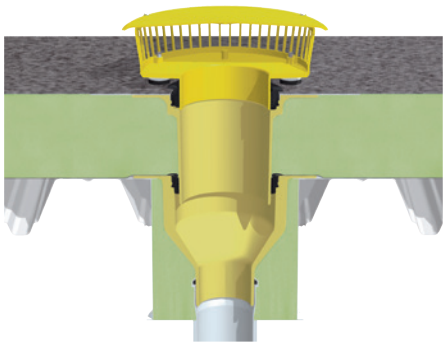

1. Stahltrapezprofil
2. Dampfsperre für Aufbauten nach DIN 18234
3. Nicht brennbare Wärmedämmung
4. Abdichtung gem. Flachdachrichtlinien
5. Nicht brennbare Sickenfüller
6. SitaFiresafe® mit SitaStandard Dachgully
7. SitaMore Anstauelement
8. SitaStandard Aufstockelement

a. Brandschutzkasten mit integriertem Verstärkungsblech
b. Nicht brennbarer Dämmstoff
c. Brandschutzmanschette
d. Anschlussrohr

Einbaubeispiel B:

Flachdachentwässerung mit Brandschutzanforderung nach DIN 18234: SitaFiresafe® mit SitaStandard Dachgully und SitaStandard Aufstockelement in einem nicht belüfteten Dachaufbau (Warmdach).

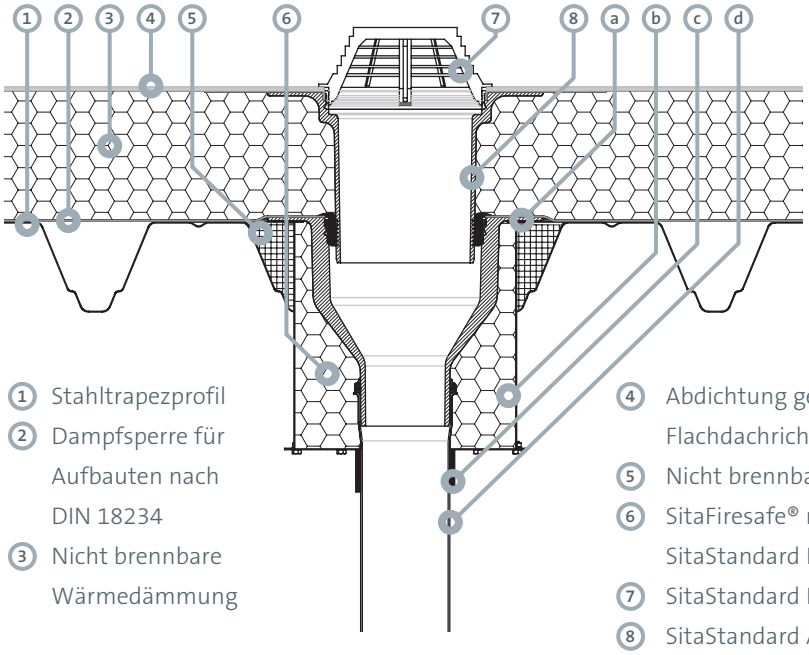

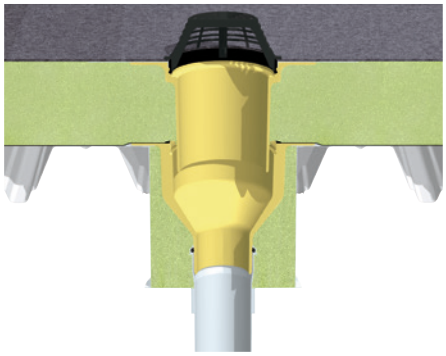

1. Stahltrapezprofil
2. Dampfsperre für Aufbauten nach DIN 18234
3. Nicht brennbare Wärmedämmung
4. Abdichtung gem. Flachdachrichtlinien
5. Nicht brennbare Sickenfüller
6. SitaFiresafe® mit SitaStandard Dachgully
7. SitaStandard Kiesfang
8. SitaStandard Aufstock-element

a. Brandschutzkasten mit integriertem Verstärkungsblech
b. Nicht brennbarer Dämmstoff
c. Brandschutzmanschette
d. Anschlussrohr

Einbaubeispiel C:

SitaFiresafe® mit SitaVent Systemlüfter nach DIN 18234, eingebaut als Dunstrohr-Stranglüfter in einem nicht belüfteten Dachaufbau (Warmdach).*

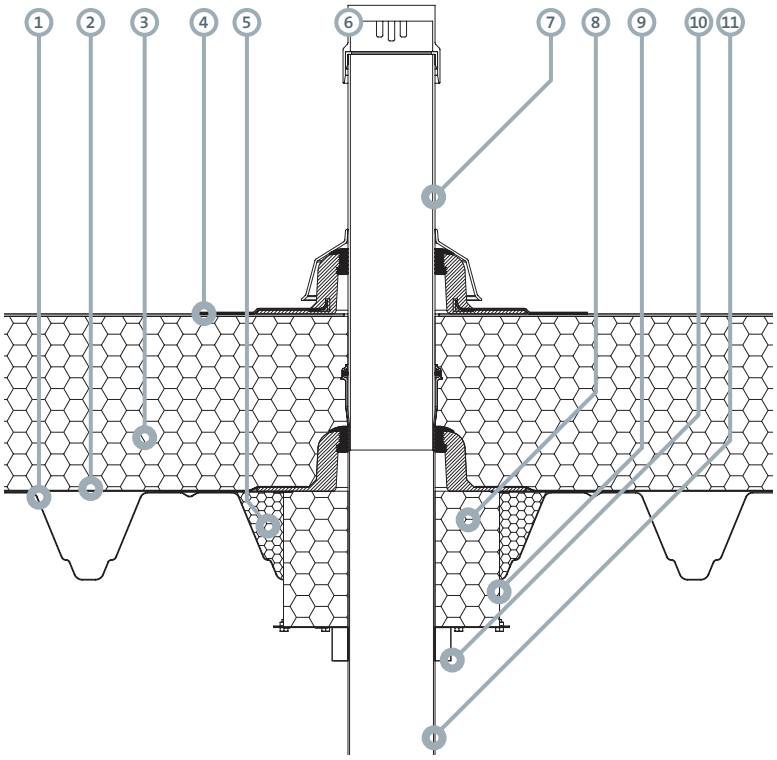

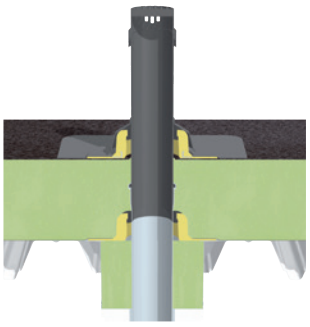

1. Stahltrapezprofil
2. Dampfsperre
3. Nicht brennbare Wärmedämmung
4. Abdichtung gem. Flachdachrichtlinien
5. Nicht brennbare Vollsickenfüller
6. SitaVent Schutzgitter
7. SitaVent Systemlüfter
8. A1 Stopfwolle nach DIN EN 13501-1
9. Brandkasten aus bandverzinktem Stahlblech
10. Brandschutzmanschette
11. Verlängerungsrohr

* Diese Konstruktion ist nur zu verwenden, wenn die Motoren der Rohrleitungsanlage im Falle eines Brandes abgeschaltet werden.

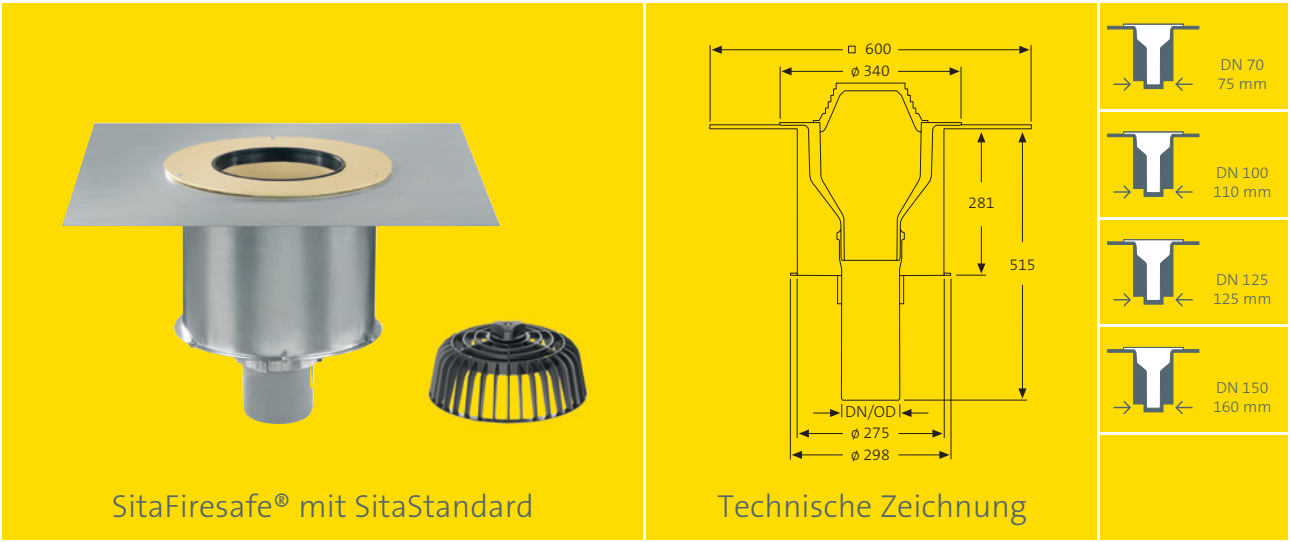

Nennweiten, Kernbohrung und Artikelnummern

Nennweite		Durchbruch/Kernbohrung	Artikelnummer
DN	DN/OD*	(mm)	
70	75	ø 300	F10 02 90
100	110		F10 04 90
125	125		F10 06 90
150	160		F10 08 90

*DN/OD = Außendurchmesser (mm)

Material: bandverzinktes Stahlblech

Ausschreibungstext

SitaFiresafe® mit SitaStandard Dachgully, senkrecht, DN 70, DN 100, DN 125 oder DN 150, für den vorbeugenden Brandschutz und zur Verhinderung einer Brandweiterleitung bei Brandbeanspruchung von unten bei kleinen Durchdringungen nach DIN 18234 Teil 3 und 4. Mit Klebeflansch nach GET (Gütesicherung Entwässerungstechnik) und DIN EN 1253 für die Freispiegelentwässerung, Verstärkungsblech nach DIN 18807 sowie Brandschutzkasten aus bandverzinktem Stahlblech, Anschlussrohr aus PP zum direkten Anschluss an Rohre mit Steckmuffe und Brandschutzmanschette. Liefern und fachgerecht einbauen.

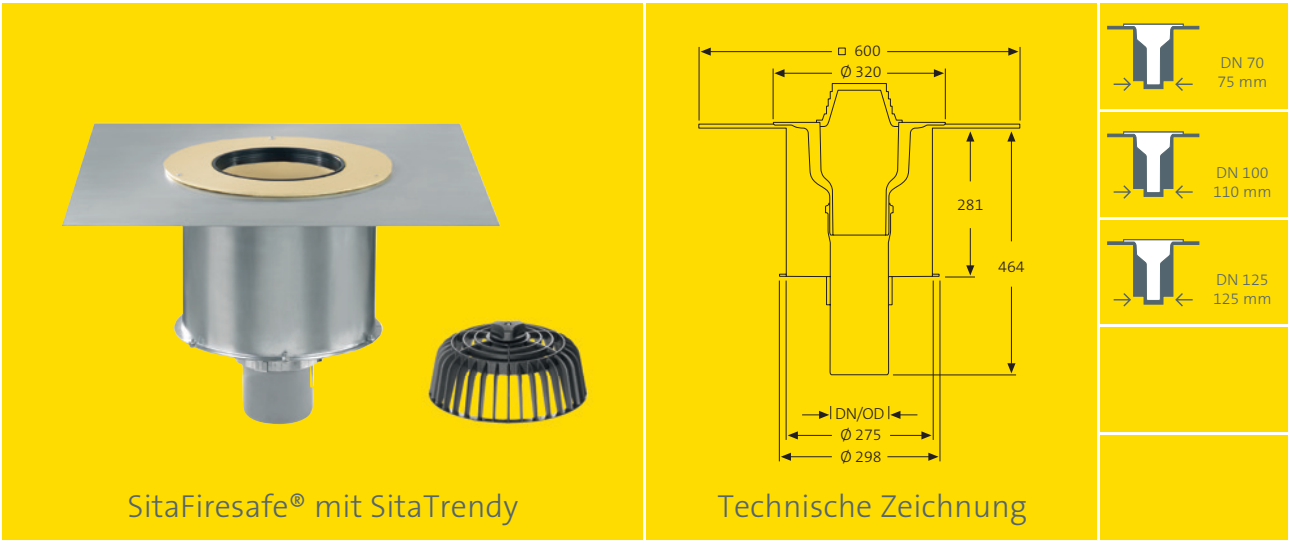

SitaFiresafe® mit SitaTrendy

Technische Zeichnung

Nennweiten, Kernbohrung und Artikelnummern

Nennweite		Durchbruch/Kernbohrung	Artikelnummer
DN	DN/OD*	(mm)	
70	75	ø 300	F15 02 90
100	110		F15 04 90
125	125		F15 06 90

*DN/OD = Außendurchmesser (mm)

Material: bandverzinktes Stahlblech

Ausschreibungstext

SitaFiresafe® mit SitaTrendy Dachgully, DN 70, DN 100 oder DN 125, für den vorbeugenden Brandschutz und zur Verhinderung einer Brandweiterleitung bei Brandbeanspruchung von unten bei kleinen Durchdringungen nach DIN 18234, Teil 3 und 4. Mit Klebeflansch nach GET (Gütesicherung Entwässerungstechnik) und DIN EN 1253 für die Freispiegelentwässerung, Verstärkungsblech nach DIN 18807 sowie Brandschutzkasten aus bandverzinktem Stahlblech, Anschlussrohr aus PP zum direkten Anschluss an Rohre mit Steckmuffe und Brandschutzmanschette. Liefern und fachgerecht einbauen.

SitaFiresafe®
mit SitaVent Grundplatte

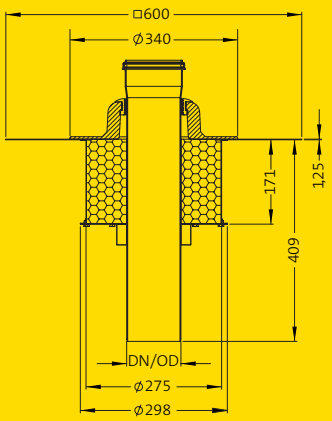

Technische Zeichnung

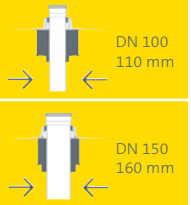

Nennweiten und Artikelnummern

Nennweite		Artikelnummer
DN	DN/OD*	
100	110	F17 54 90
150	160	F17 58 90

*DN/OD = Außendurchmesser (mm)

Ausschreibungstext

SitaFiresafe® mit SitaVent Systemlüfter, für den vorbeugenden Brandschutz. Zur Verhinderung einer Brandweiterleitung von unten nach oben bei kleinen Durchdringungen nach DIN 18234 Teil 3 und 4. Mit SitaVent Systemlüfter für die Strang- oder Raumlüftung, Verstärkungsblech nach DIN 18807 sowie Brandschutzkasten aus bandverzinktem Stahlblech, Anschlussrohr DN 100 oder DN 150 mit Brandschutzmanschette. Komplett vormontiert, liefern und fachgerecht einbauen.

Anschlussmanschetten mit Artikelendziffern

für die Serien SitaStandard, SitaTrendy, SitaDSS Profi, SitaIndra, SitaDSS Indra, SitaEasy, SitaEasy Go, SitaEasy Plus, SitaSani®, SitaCompact, SitaCarport, SitaMini und SitaVent.

Manschetten aus der **Serienfertigung**

Produkt/Handelsname	Art.-Nr. Endziffer	Art
Bitumen	**00***	Elastomerbitumen
PVC weich	**10**	PVC – hellgrau

Manschetten aus der **Sonderfertigung**

Lieferzeit 5 Arbeitstage ab Werk

gegen 12,00 € brutto Aufpreis pro Stück:

Produkt/Handelsname	Art.-Nr. Endziffer	Art	Hersteller
Alkorbright	**69**	PVC – weiß	Renolit AG
Alkorplan F35276	**49**	PVC – mittelgrau	
Alkortec®	**05**	EVA – dunkelgrau	
Alkortop® F	**41**	TPO – sandfarben	
Armourplan G	**45**	PVC – mittelgrau	IKO Polymeric
Atlantic EC12 single ply	**63**	TPO/TPE – dunkelgrau	Bailey Roofing Systems
Atlantic EC12 single ply	**64**	TPO/TPE – hellgrau	
Austroplan	**38**	FPO – hellgrau	Agru Kunststofftechnik GmbH
Evalastic	**22***	EPDM – hellgrau	Alwitra GmbH
Evalon	**25**	EVA – weiß	
Evalon	**37**	EVA – hellgrau	
Evalon	**50**	EVA – schiefergrau	
Extrupol F	**32***	FPO – lichtgrau	Schedetal Folien GmbH
Firestone UltraPly	**42**	TPO/FPO – grau	Firestone Building Products
Firestone UltraPly	**54**	TPO/FPO – weiß	
Flagon EP-S	**31**	FPO – sandgrau	SOPREMA GmbH
Flagon SR	**66**	PVC – bleigrau	
Inofin FR	**21**	FPO – grau	Wolfin Bautechnik
Köster TPO 2,0 F	**48**	TPE – hellgrau	Köster Bauchemie AG
Mapeplan D 15	**06**	PVC – hellgrau	Mapei GmbH (DE)
Mapeplan-T	**04**	FPO – hellgrau	
O.C. Plan 4230	**30***	ECB – schwarz	Polyfin AG
Polyfin 4230	**16***	FPO – hellgrau	
Resitrix CL	**01****	EPDM – schwarz	Carlisle Construction Materials GmbH
Rhepanol HG 18	**34**	PIB – grau	FDT Flachdachtechnologie GmbH & Co. KG
Sarnafil®-TG 66-15	**24**	FPO – beige	Sika GmbH
Sikaplan® 15G	**09**	PVC – hellgrau	
Spectraplan SG	**46**	TPE – grau	IKO Polymeric
Tectofin R	**18**	ASA-PVC-P – grau	Wolfin Bautechnik
Thermofin F15	**02**	FPO – silbergrau	Paul Bauder GmbH & Co. KG
Thermoplan T TL 15	**29**	FPO – perlweiß	
VAEPLAN F	**35**	EVA – grau	DERBIGUM Group
Wolfin IB	**20**	PVC-PBV – schwarz	Wolfin Bautechnik
gegen 43,00 € brutto Aufpreis pro Stück:			
Firestone Quickseam SA Flashing	**03**	EPDM – schwarz	Firestone Building Products
gegen 59,00 € brutto Aufpreis pro Stück:			
Novoproof mit Fügerand	**65**	EPDM – schwarz	Duraproof technologies GmbH

*Vlieskaschierte Manschette, **Bitumenseite ist oben

Weitere Manschetten sind auf Anfrage möglich.

Für gutes Wetter im Bau.

Stand: 02.2017
Technische Änderungen und Irrtum vorbehalten

Sita Bauelemente GmbH
Ferdinand-Braun-Straße 1
D-33378 Rheda-Wiedenbrück
Fon +49 (0) 2522 - 8340-0
Fax +49 (0) 2522 - 8340-100
info@sita-bauelemente.de
www.sita-bauelemente.de

MEHR PRODUKTE VON SITA FINDEN SIE IN UNSEREN WEITEREN BROSCHÜREN:

Freispiegel-entwässerung

Attika-entwässerung

Not-entwässerung

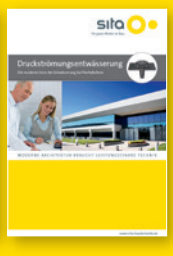
Druckströmungs-entwässerung

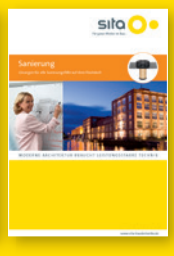
Sanierung

Brandschutz

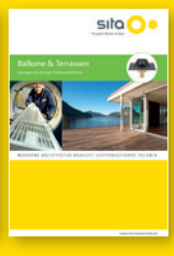
Balkone & Terrassen

Drainage

Lüftung